SPONGE-JET®
Feed Unit 170-SJ™
Feed Unit 470-SJ™
MANUALE UTENTE

Sponge-Jet, Inc. (USA)
14 Patterson Lane
Newington, NH 03801

+1-603-610-7950
www.spongejet.com

INDICE DEL CONTENUTO

1.0	**Descrizione componenti**	**0**
2.0	**Verifiche per la sicurezza**	**6**
3.0	**Requisiti**	**8**
4.0	**Funzionamento**	**11**
5.0	**Manutenzione**	**18**
6.0	**Localizzazione guasti**	**20**
	Note	**30**
	Addendum	

NOTA IMPORTANTE: Mentre le parti, i sistemi, i componenti e le procedure operative possono essere le stesse anche tra modelli diversi, le immagini fornite in questo manuale possono variare a seconda del modello.

Questo manuale rappresenta i seguenti modelli e la loro capacità approssimativa di funzionamento:

Modello:	170-SJ	**Capacità di funzionamento:** 170 litri
Modello:	470-SJ	**Capacità di funzionamento:** 470 litri

Le Istruzioni originali sono in lingua inglese.
Tradotto dalle Istruzioni originali.

1.0 DESCRIZIONE COMPONENTI

1 **Punto di sollevamento certificato (4x)**
2 **Coperchio del serbatoio** (opzionale)
3 **Attacco linea di alimentazione aria**
4 **Serbatoio**
5 **Raccordi degli attacchi rapidi delle due linee**
6 **Valvola a sfera principale**
7 **Recipiente a pressione**
8 **Deumidificatore secondario**
9 **Connessione al tubo di sabbiatura**
10 **Motore pneumatico**
11 **Guarnizione**
12 **Coperchio dell'apertura di ispezione**
13 **Staffa blocco coperchio**

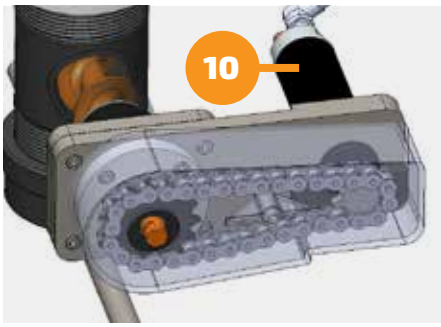

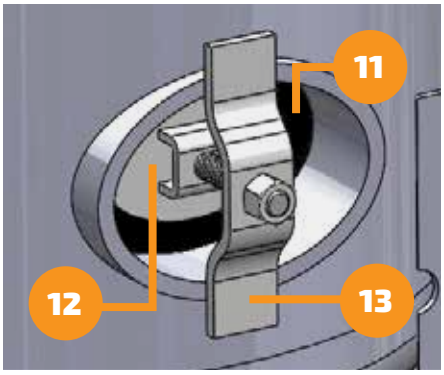

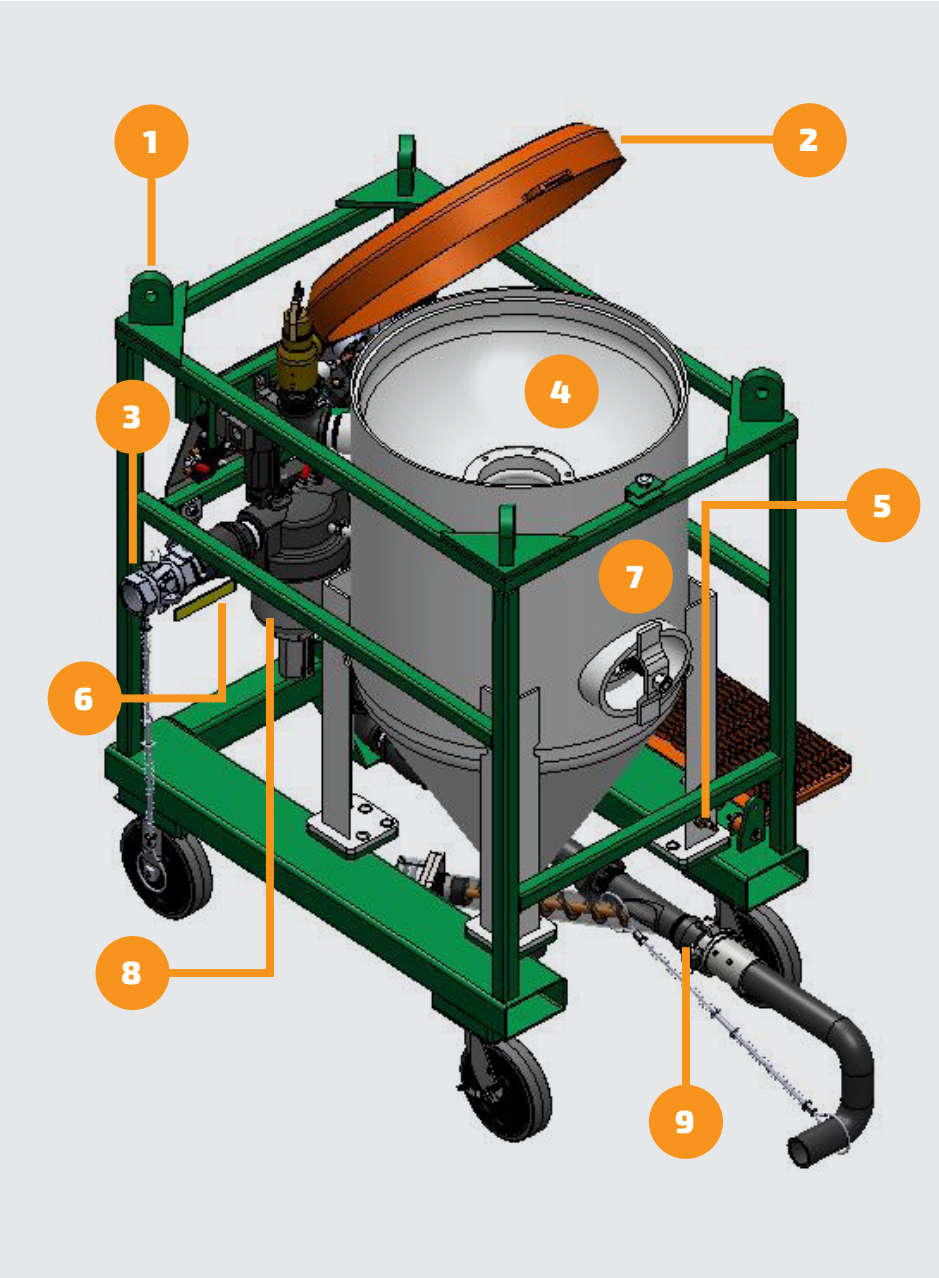

14 **Valvola di sicurezza**
15 **Pannello di controllo**
16 **Valvola di scarico**
17 **Deumidificatore pannello di controllo**
18 **Contenitore del materiale di scarto**
19 **Gradino ribaltabile**
20 **Regolatore della pressione di sabbiatura On/Off**
21 **Deumidificatore del motore pneumatico**
22 **Lubrificatore del motore pneumatico**
23 **Tappo chiusura serbatoio**
24 **Albero e catena attuatore**
25 **Linea di controllo attuatore**
26 **Attuatore materiale**
27 **Valvola dell'aria**
28 **Motore pneumatico**
29 **Carter della catena di rotazione della coclea**
30 **Manopola per rotazione manuale**
31 **Vite svuotamento coclea**

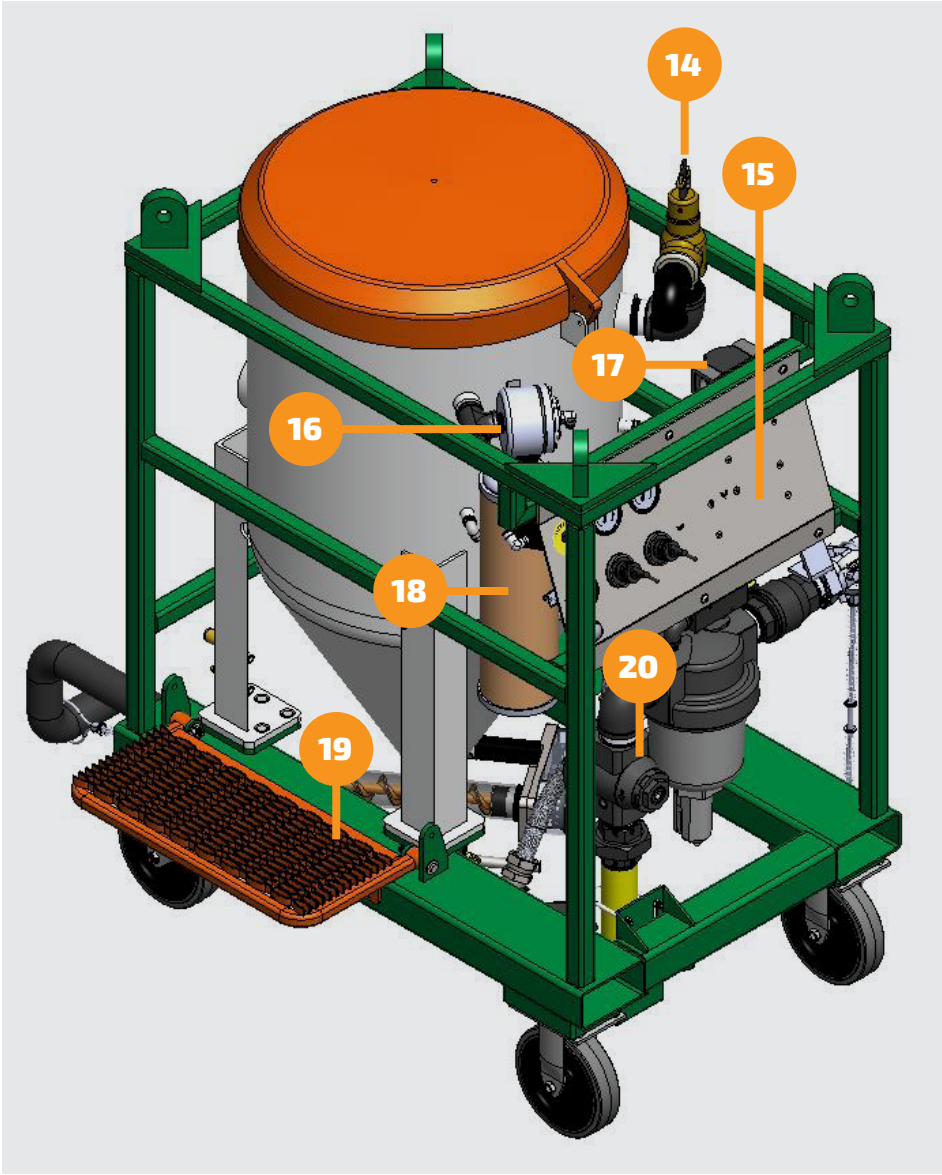

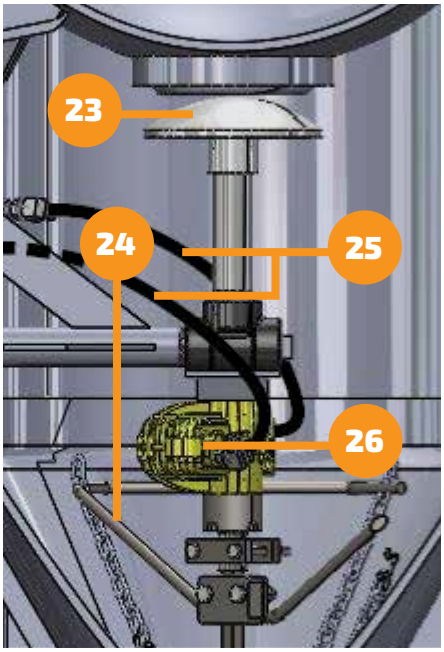

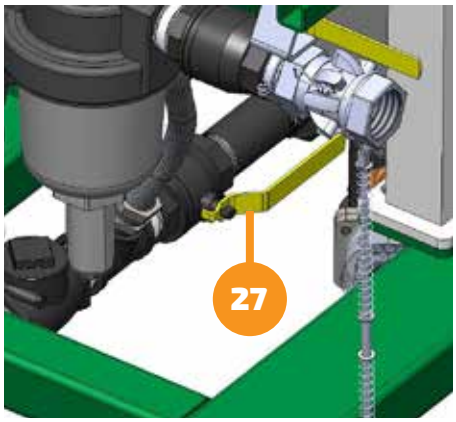

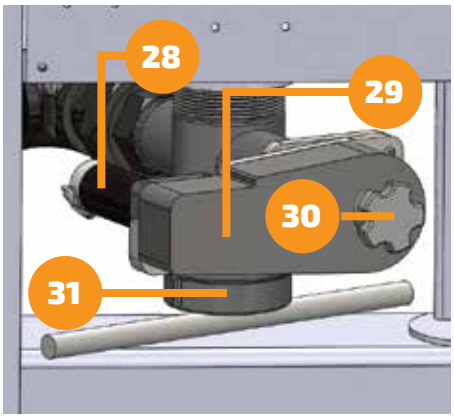

32 **Tasto fermata di emergenza**
33 **Misuratore pressione di sabbiatura**
34 **Misuratore alimentazione materiale**
35 **Regolatore pressione di sabbiatura**
36 **Regolatore alimentazione materiale**
37 **Misuratore pressione di linea**
38 **Spia della velocità dell'attuatore**
39 **Tubo di sabbiatura**
40 **Porta ugello**
41 **Ugello**
42 **Doppia linea**
43 **Connessione doppia linea**
44 **Pistola (con meccanismo di sicurezza)**

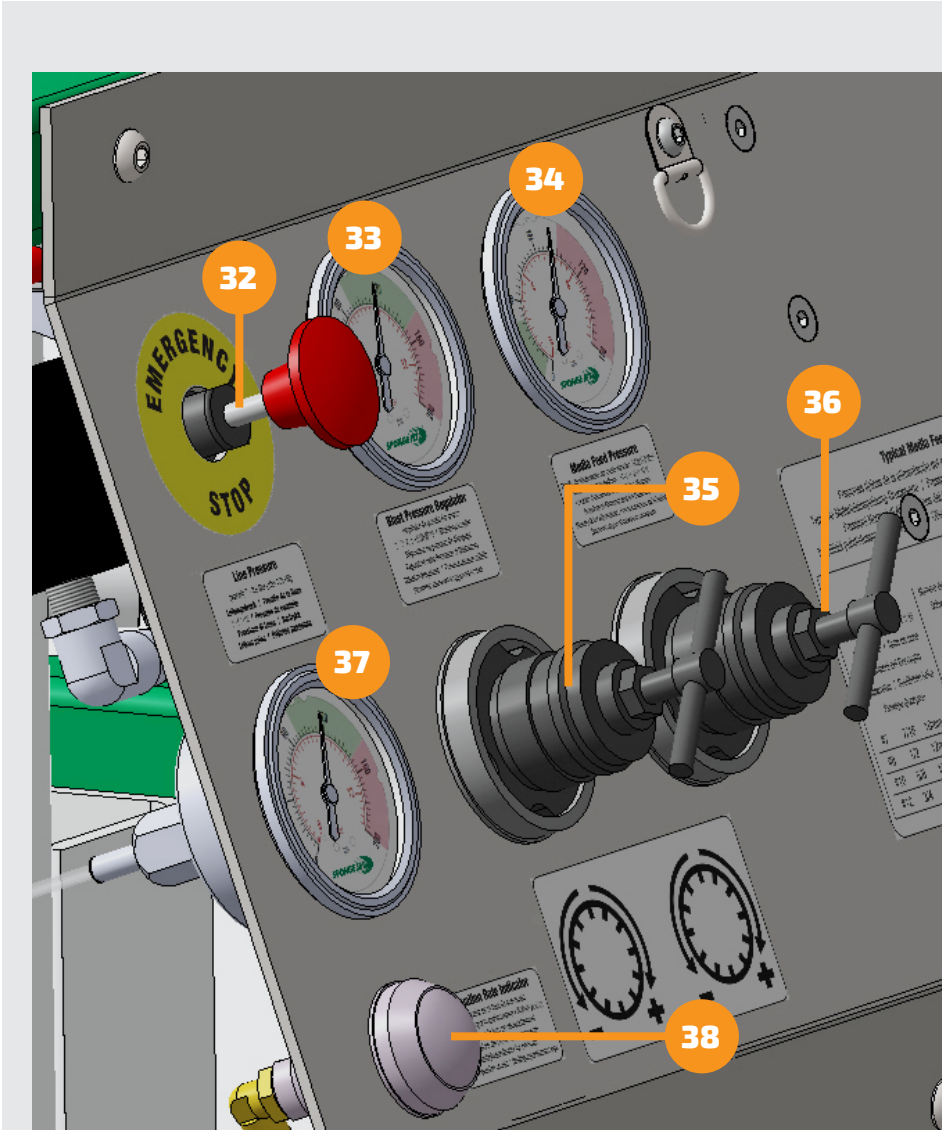

2.0 VERIFICHE PER LA SICUREZZA

La sicurezza propria e degli altri è estremamente importante.

In questo manuale e sull'unità stessa ci sono importanti messaggi relativi alla sicurezza. Leggere sempre i messaggi relativi alla sicurezza e rispettarli.

Questo è un simbolo di avvertenza relativo alla sicurezza. Questo simbolo avvisa dei pericoli che possono provocare lesioni personali a sé stessi e agli altri fino alla morte. Il simbolo di avvertenza relativo alla sicurezza e parole quali Attenzione e Pericolo precedono tutti i messaggi relativi alla sicurezza. Queste parole significano:

AVVERTENZA: Indica una situazione di pericolo che, se non evitata, può provocare gravi lesioni fino alla morte.

ATTENZIONE: Indica una situazione di pericolo che, se non evitata, può provocare lesioni minori o moderate.

Verificare l'eventuale presenza di pericoli nell'ambiente circostante; leggere il manuale e le istruzioni prima di mettere in funzione l'unità e seguire TUTTE le indicazioni relative alla sicurezza rispettando TUTTE le normative locali rilevanti.

ACCERTARSI CHE LA TARATURA DELLA VALVOLA DI SFIATO DELLA PRESSIONE SIA UGUALE O SUPERIORE ALLA CAPACITÀ DELL'ALIMENTATORE DI ARIA COMPRESSA.

LA VALVOLA DI SFIATO DELLA PRESSIONE IN DOTAZIONE È TARATA PER VALORI ≤ 45 M³/MIN (1600 SCFM). ACCERTARSI CHE LA VALVOLA DI SFIATO DELLA PRESSIONE SIA ADEGUATA ALLA CAPACITÀ DELL'ALIMENTATORE DI ARIA COMPRESSA.

È importante comprendere il posizionamento e l'utilizzo del Tasto di fermata di emergenza prima di ogni utilizzo. Premendo il Tasto fermata di emergenza l'unità smette di funzionare; tirando in fuori il tasto si consente all'unità di funzionare. NON tirare in fuori il Tasto fermata di emergenza e non premere la Pistola fino a che TUTTI gli operatori sono pienamente preparati ad effettuare la sabbiatura e fino a che gli ugelli sono nel pieno controllo degli operatori.

Questa unità è un sistema pressurizzato. Solo operatori addestrati devono regolarla, effettuare interventi di manutenzione e ripararla. Andare al sito www.spongejet.com per informazioni sulla formazione.

La pressione in entrata non deve mai superare il valore indicato per la Massima pressione di funzionamento indicata sulla targhetta. Per prevenire accumulo di energia elettrostatica e possibili scariche elettriche, l'unità e l'apparecchiatura di lavoro devono essere adeguatamente collegati a terra/a massa.

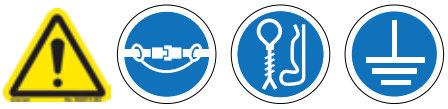

AVVERTENZA
Fissare TUTTI i fermi di sicurezza. I cavi di sicurezza anti-colpo di frusta, i perni di sicurezza, i cavetti, i cavi di terra e i raccordi dei tubi devono essere ben fissati prima di mettere in funzione l'unità. L'inosservanza di questa disposizione può causare lesioni gravi o letali.

AVVERTENZA
Gli operatori e le altre persone vicino all'area di sabbiatura devono sempre indossare una protezione per l'apparato respiratorio, gli occhi e le orecchie. L'inosservanza di questa disposizione può causare gravi lesioni.

AVVERTENZA
Scarico improvviso di materiale e livelli elevati di rumore. Tenere le mani e la faccia lontano dall'area. Indossare SEMPRE una protezione per l'apparato respiratorio, gli occhi e le orecchie.

L'operatore e chiunque si trovi entro 1 m (3 piedi) di distanza dall'ugello può essere esposto a emissioni sonore superiori a 120 dB(A).

Non puntare mai l'**Ugello di sabbiatura** verso se stessi o verso gli altri.

AVVERTENZA
Utilizzare SOLO Pistole approvate da Sponge-Jet. NON invertire le due linee dell'aria.. La mancata osservanza esclude i controlli di sicurezza e provoca avviamento involontario e arresto non affidabile, che possono causare gravi lesioni o morte.

Verificare TUTTE le apparecchiature prima di ogni turno.

Non mettere mai in funzione l'unità con componenti usurati o mal funzionanti.

Verificare che **tutte le linee pneumatiche** non presentino fori od usura e che siano adeguatamente collegate.

I perni di sicurezza (cavetti) e i cavi di sicurezza anti-colpo di frusta devono essere posizionati su tutti i raccordi del Tubo alimentazione dell'aria e del **Tubo di sabbiatura** per evitare che possano inavvertitamente scollegarsi.

Non effettuare mai alcuna saldatura o modifica al recipiente a pressione perché in questo modo si annullano le certificazioni.

Non mettere in funzione se il **Carter della catena di rotazione della coclea** non è in posizione.

ATTENZIONE
Pericolo di schiacciamento. Bloccare le ruote prima di mettere in funzione. È possibile che l'unità si sposti, provocando lesioni personali.

AVVERTENZA
L'apertura di ispezione DEVE essere ben fissata. Una tenuta non adeguata può causare gravi lesioni.

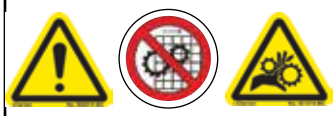

AVVERTENZA
Non azionare l'apparecchiatura senza protezioni. Le parti in movimento possono provocare tagli, pizzichi o schiacciamenti. Stare lontano dalle parti in movimento.

AVVERTENZA
Sistema pressurizzato. Scaricare la pressione prima di qualsiasi intervento di manutenzione. L'inosservanza di questa disposizione può causare gravi lesioni.

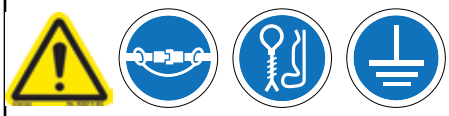

AVVERTENZA
Fissare TUTTI i fermi di sicurezza. I cavi di sicurezza anti-colpo di frusta, i perni di sicurezza, i cavetti, i cavi di terra e i raccordi dei tubi devono essere ben fissati prima di mettere in funzione l'unità. L'inosservanza di questa disposizione può causare lesioni gravi o letali.

Non posizionare le mani sul Tappo chiusura serbatoio quando viene premuta la Pistola.

AVVERTENZA
Punto di schiacciamento. Lo spostamento dell'unità può provocare tagli, schiacciamenti o gravissime lesioni agli arti; stare lontano dalle parti in movimento.

3.0 REQUISITI

3.1 Alimentazione/Compressore dell'aria

Si deve fornire aria compressa secca e pulita con livelli di volume e pressione adeguati per adattarsi alle dimensioni dell'ugello alla pressione di sabbiatura desiderata.

La massima pressione per i modelli descritti in questo manuale è 10,3 bar (150 psi).

**Verificare sempre la capacità indicata sulla targhetta dell'unità.*

NOTA: Gli ambienti con livelli elevati di umidità richiedono deumidificatori addizionali.

REQUISITI M³/MIN (UNITÀ METRICO DECIMALI)

Dimensione ugello		4,1 bar	4,8 bar	5,5 bar	6,2 bar	6,9 bar	8,3 bar	9,7 bar
Ugello n. 6		3,6	4,0	4,6	4,9	5,5	6,2	7,1
9,5 mm	Feed Unit	1,1	1,1	1,1	1,1	1,1	1,1	1,1
	Riserva	0,9	1,0	1,1	1,2	1,3	1,5	1,6
	Totale	**5,6**	**6,2**	**6,8**	**7,2**	**8,0**	**8,8**	**9,8**
Ugello n. 7		4,8	5,5	6,1	6,8	7,2	8,5	9,8
11 mm	Feed Unit	1,1	1,1	1,1	1,1	1,1	1,1	1,1
	Riserva	1,2	1,3	1,5	1,6	1,7	1,9	2,2
	Totale	**7,1**	**7,9**	**8,7**	**9,5**	**10,0**	**11,5**	**13,1**
Ugello n. 8		6,3	7,1	7,9	8,7	9,6	11,1	12,7
12,5 mm	Feed Unit	1,1	1,1	1,1	1,1	1,1	1,1	1,1
	Riserva	1,5	1,7	1,8	2,0	2,1	2,4	2,8
	Totale	**9,0**	**9,9**	**10,9**	**11,9**	**12,8**	**14,7**	**16,6**
Ugello n. 10		10,1	11,4	12,8	14,3	15,5	17,3	19,8
15 mm	Feed Unit	1,1	1,1	1,1	1,1	1,1	1,1	1,1
	Riserva	2,2	2,5	2,8	3,1	3,3	3,7	4,2
	Totale	**13,4**	**15,1**	**16,7**	**18,5**	**20,0**	**22,1**	**25,1**
Ugello n. 12		14,2	16,3	18,4	19,8	22,6	28,6	32,8
18 mm	Feed Unit	1,1	1,1	1,1	1,1	1,1	1,1	1,1
	Riserva	3,1	3,5	3,9	4,2	4,8	5,9	6,8
	Totale	**18,3**	**20,9**	**23,4**	**25,1**	**28,5**	**35,7**	**40,7**

REQUISITI CFM (UNITÀ INGLESI)

Dimensione ugello		60 psi	70 psi	80 psi	90 psi	100 psi	120 psi	140 psi
Ugello n. 6		126	143	161	173	196	220	253
3/8 poll.	Feed Unit	40	40	40	40	40	40	40
	Riserva	33	37	40	43	47	52	59
	Totale	**199**	**220**	**241**	**256**	**283**	**312**	**352**
Ugello n. 7		170	194	217	240	254	300	344
7/16 poll.	Feed Unit	40	40	40	40	40	40	40
	Riserva	42	47	51	56	59	68	77
	Totale	**252**	**281**	**308**	**336**	**353**	**408**	**461**
Ugello n. 8		224	252	280	309	338	392	450
1/2 poll.	Feed Unit	40	40	40	40	40	40	40
	Riserva	53	58	64	70	76	86	98
	Totale	**317**	**350**	**384**	**419**	**454**	**518**	**588**
Ugello n. 10		356	404	452	504	548	611	701
5/8 poll.	Feed Unit	40	40	40	40	40	40	40
	Riserva	79	89	98	109	118	130	148
	Totale	**475**	**533**	**590**	**653**	**706**	**781**	**889**
Ugello n. 12		500	575	650	700	800	1.010	1.159
3/4 poll.	Feed Unit	40	40	40	40	40	40	40
	Riserva	108	123	138	148	168	210	240
	Totale	**648**	**738**	**828**	**888**	**1.008**	**1.260**	**1.439**

3.2 Requisiti di alimentazione dell'aria

Questa unità è fornita di un tubo standard da 50 mm (2 poll.) con un raccordo universale a 4 alette da 50 mm (2 poll.).

I tubi più grandi diminuiscono la perdita di pressione.

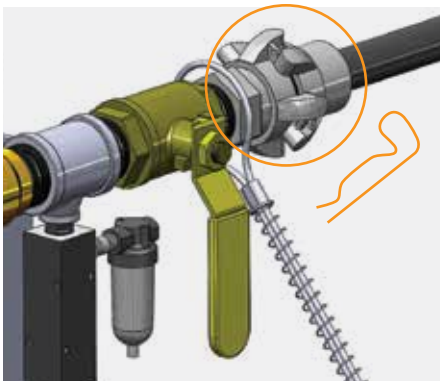

Ugello	Bocca	Diam. int. consigliato per la linea dell'aria
#6	9,5 mm (3/8 poll.)	50 mm (2 poll.)
#7	11 mm (7/16 poll.)	50 mm (2 poll.)
#8	12,5 mm (1/2 poll.)	76 mm (3 poll.)
#10	16 mm (5/8 poll.)	76 mm (3 poll.)
#12	19 mm (3/4 poll.)	76 mm (3 poll.)

3.3 Tubi di sabbiatura

Le prolunghe dei tubi di sabbiatura lunghe oltre a 30 m (100 piedi) devono avere un diametro interno minimo di 38 mm (1,5 poll.).

Le prolunghe fino a 30 m (100 piedi) devono avere un diametro interno minimo di 50 mm (2 poll.). I tubi più grandi diminuiscono la perdita di pressione.

3.4 Temperatura di funzionamento

La temperatura di funzionamento va da 0 °C (32 °F) a 50 °C (120 °F).

NOTA: I depositi di ghiaccio provocati dall'umidità devono essere sciolti prima di mettere in funzione l'unità.

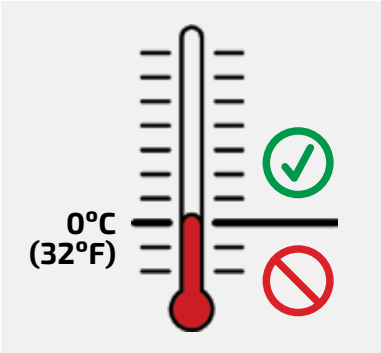

3.5 Contenimento

Lo Sponge Media™ della Sponge-Jet deve essere contenuto per poter essere riciclato in modo efficiente. Utilizzare un telo o una maglia di plastica. È possibile che, per lavori con materiali pericolosi, lventi forti o altre condizioni difficili, si richieda un contenimento più complesso e l'estrazione delle polveri a pressione negativa.

NOTA: Una pulitura preventiva dell'area riduce al minimo sia le polveri che i depositi che possono provocare malfunzionamenti dell'apparecchiatura.

Seguire sempre le normative europee, statali o regionali relative a contenimento, ventilazione e procedure di monitoraggio.

AVVERTENZA
Gli operatori e le altre persone vicino all'area di sabbiatura devono sempre indossare una protezione per l'apparato respiratorio, gli occhi e le orecchie. L'inosservanza di questa disposizione può causare gravi lesioni.

4.0 FUNZIONAMENTO

Questa unità è progettata per essere utilizzata seguendo le istruzioni contenute in questo manuale.

Prima di pressurizzare e di mettere in funzione la Feed Unit

Verificare che il **Tasto fermata di emergenza** sia premuto.

ATTENZIONE
Pericolo di schiacciamento. Bloccare le ruote prima di mettere in funzione. È possibile che l'unità si sposti, provocando lesioni personali.

Verificare che **tutte le linee pneumatiche** non presentino fori od usura e che siano adeguatamente collegate.

I perni di sicurezza (cavetti) e i cavi di sicurezza anti-colpo di frusta devono essere posizionati su tutti i raccordi del Tubo alimentazione dell'aria e del **Tubo di sabbiatura** per evitare che possano inavvertitamente scollegarsi.

AVVERTENZA
L'apertura di ispezione DEVE essere ben fissata. Una tenuta non adeguata può causare gravi lesioni.

Non mettere in funzione se il **Carter della catena di rotazione della coclea** non è in posizione.

AVVERTENZA
Non azionare l'apparecchiatura senza protezioni. Le parti in movimento possono provocare tagli, pizzichi o schiacciamenti. Stare lontano dalle parti in movimento.

AVVERTENZA
Sistema pressurizzato. Rilasciare la pressione prima di qualsiasi intervento di manutenzione. L'inosservanza di questa disposizione può causare gravi lesioni.

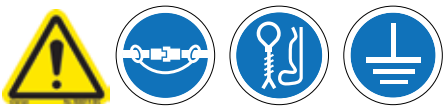

AVVERTENZA
Fissare TUTTI i fermi di sicurezza. I cavi di sicurezza anti-colpo di frusta, i perni di sicurezza, i cavetti, i cavi di terra e i raccordi dei tubi devono essere ben fissati prima di mettere in funzione l'unità. L'inosservanza di questa disposizione può causare lesioni gravi o letali.

Non posizionare le mani sul Tappo chiusura serbatoio quando viene premuta la Pistola.

AVVERTENZA
Punto di schiacciamento. Lo spostamento dell'unità può provocare tagli, schiacciamenti o gravissime lesioni agli arti; stare lontano dalle parti in movimento.

AVVERTENZA
Gli operatori e le altre persone vicino all'area di sabbiatura devono sempre indossare una protezione per l'apparato respiratorio, gli occhi e le orecchie. L'inosservanza di questa disposizione può causare gravi lesioni.

4.1 Funzionamento della Feed Unit

Verificare il **Tubo di sabbiatura** e tutti i collegamenti. Riparare o sostituire i componenti usurati o danneggiati. Accertarsi che tutti i raccordi abbiano una guarnizione, perni di sicurezza e cavi di sicurezza anti-colpo di frusta. Confermare che tutto sia installato correttamente.

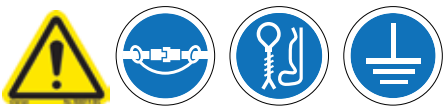

AVVERTENZA

Fissare TUTTI i fermi di sicurezza. I cavi di sicurezza anti-colpo di frusta, i cavetti di sicurezza, i cavi di terra e i raccordi dei tubi devono essere ben fissati prima di mettere in funzione l'unità. L'inosservanza di questa disposizione può causare lesioni gravi o letali.

Collegare il compressore all'**Attacco linea di alimentazione aria** e fissare i perni di sicurezza e i cavi di sicurezza anti-colpo di frusta.

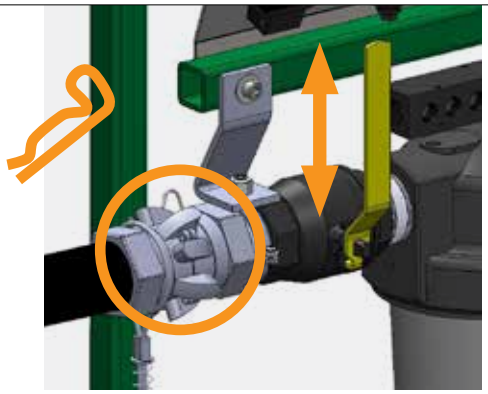

Posizionare il **Coperchio dell'apertura** con la relativa guarnizione.

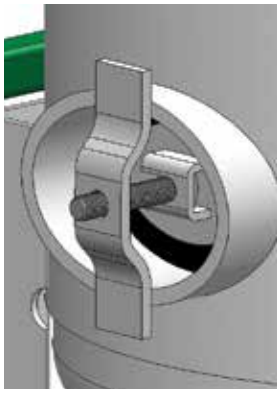

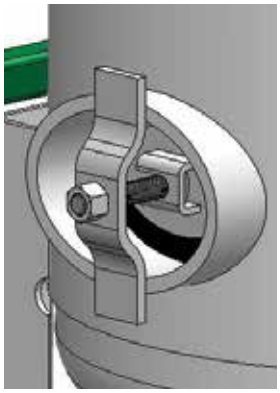

Collegare il **Tubo di sabbiatura** e fissarlo con il filo metallico.

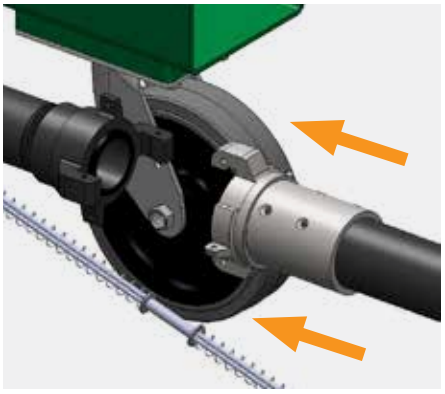

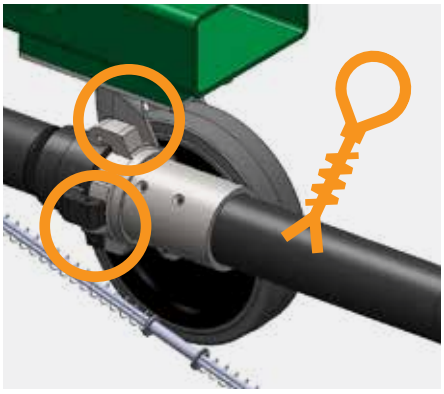

Accertarsi che la **Valvola dell'aria** sia aperta.

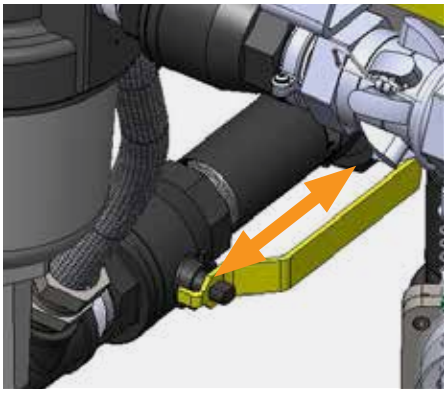

Collegare i Raccordi degli attacchi **rapidi delle due linee di Ritorno e di Alimentazione**.

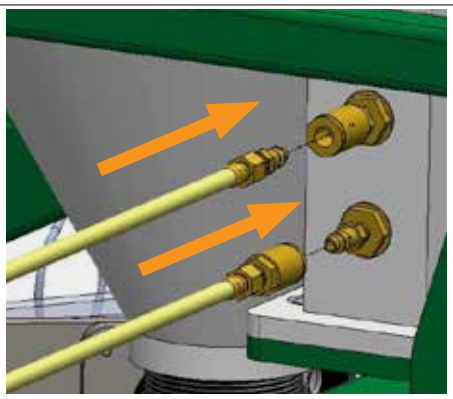

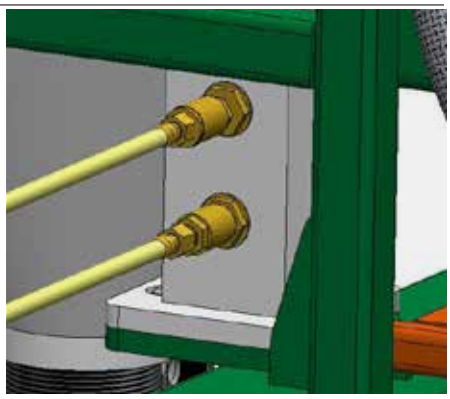

Riempire la Feed Unit attraverso il **Serbatoio**.

AVVERTENZA
Punto di schiacciamento. Le parti in movimento possono provocare tagli, schiacciamenti o gravissime lesioni agli arti; stare lontano dalle parti in movimento.

AVVERTENZA
Gli operatori e le altre persone vicino all'area di sabbiatura devono sempre indossare una protezione per l'apparato respiratorio, gli occhi e le orecchie. L'inosservanza di questa disposizione può causare gravi lesioni.

Verificare che la **Valvola a sfera principale** sia chiusa, quindi caricare la linea di alimentazione.

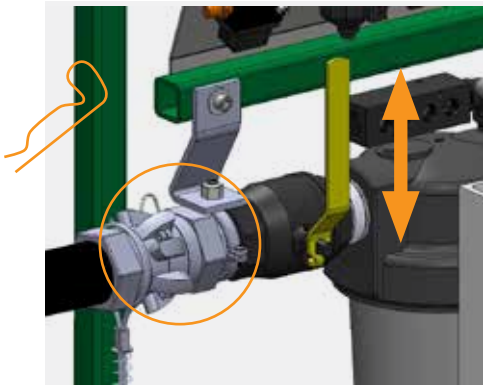

Aprire la **Valvola a sfera principale**.

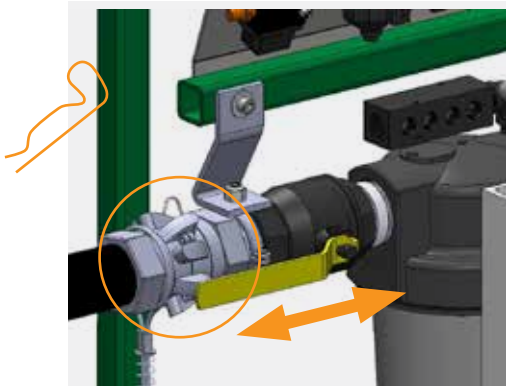

Estrarre il tasto **Fermata di emergenza**.

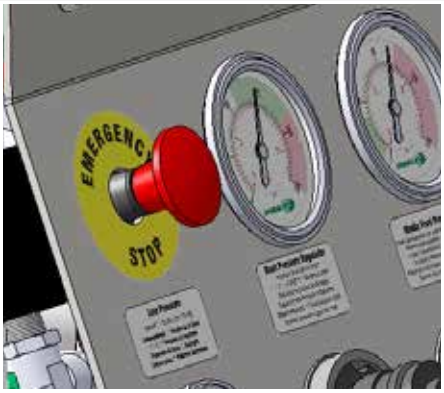

Per iniziare la sabbiatura, sbloccare la **Pistola** premendo la linguetta di sicurezza.

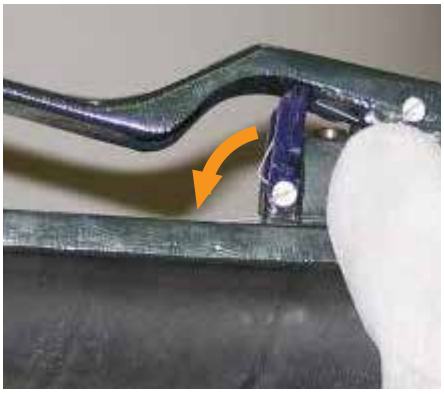

Premere la **Pistola** ed aspettare da 5 a 10 secondi perché lo Sponge Media cominci a fluire.

Regolare ai livelli desiderati la **Pressione di sabbiatura** e la **Pressione di alimentazione del materiale**.

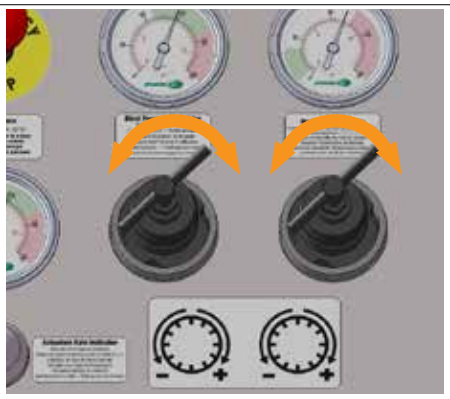

Pressioni usuali di alimentazione del materiale	**Dimensione ugello**		**Ricicli Sponge Media**				**Miscela di lavorazione**	
			1-3		**4-6**		**7-12**	
			bar	*psi*	*bar*	*psi*	*bar*	*psi*
	#7	10 mm (7/16 poll.)	2,0	30	1,5	20	0,7	10
	#8	12 mm (1/2 poll.)	2,8	40	2,0	30	1,5	20
	#10	15 mm (5/8 poll.)	3,4	50	2,8	40	2,0	30
	#12	18 mm (3/4 poll.)	4,1	60	3,4	50	2,8	40

Accertarsi che la **Manopola per rotazione manuale** stia ruotando e che la **Spia della velocità dell'attuatore** stia funzionando – vedendola alternarsi tra nero e verde.

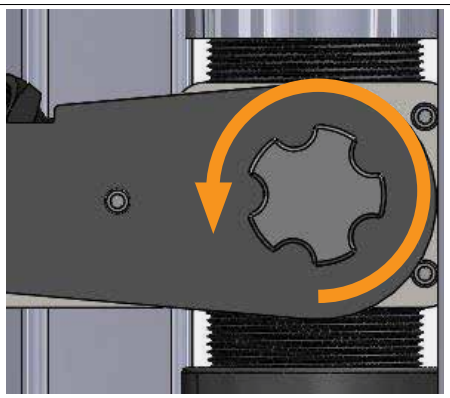

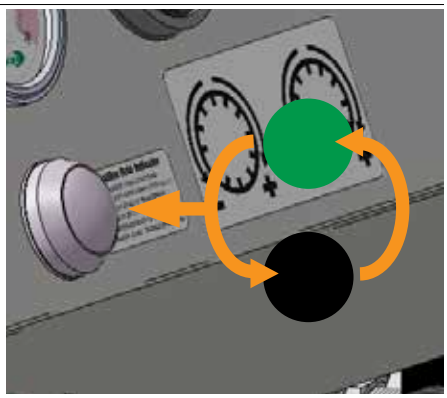

Preparare la superficie alle condizioni desiderate.

4.2 Spegnimento dell'unità (non per effettuare interventi di manutenzione)

Per il normale spegnimento durante il funzionamento.

Rilasciare la **Pistola**

OPPURE

premere il tasto **Fermata di emergenza**.

4.3 Spegnimento dell'unità (per effettuare interventi di manutenzione/a lungo termine)

Spegnimenti per eseguire una verifica dell'unità, un intervento di manutenzione oppure in caso di inutilizzo prolungato.

Rilasciare la **Pistola** e quindi premere il **Tasto fermata di emergenza.**

Spegnere l'alimentazione dell'aria in entrata.

Chiudere la **Valvola a sfera principale**.

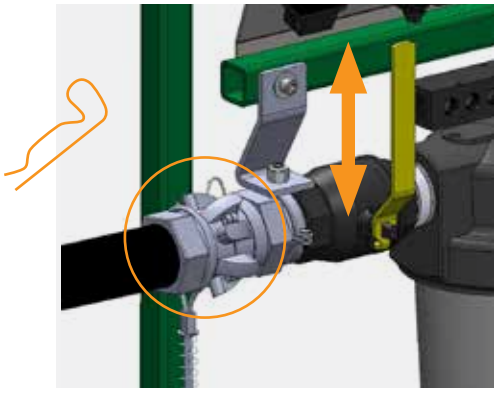

Aprire la **Valvola a sfera principale**.

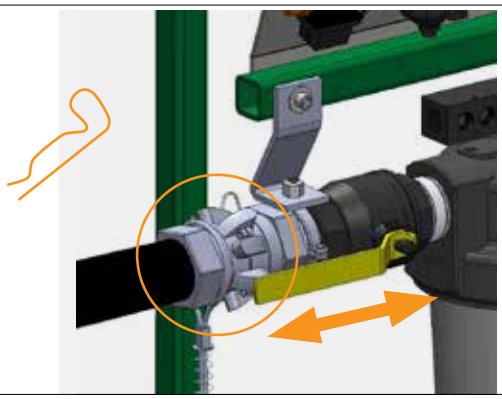

Puntare l'**Ugello di sabbiatura** sulla superficie di lavoro (lontano dalle persone); premere la linguetta di sicurezza e quindi la **Pistola**.

Tenere premuta la **Pistola** fino a che viene espulsa tutta l'aria rimanente.

AVVERTENZA

Sistema pressurizzato. Scaricare la pressione prima di qualsiasi intervento di manutenzione. L'inosservanza di questa disposizione può causare gravi lesioni.

Una volta che tutti i misuratori del **Pannello di controllo** rilevano il valore "0" bar (psi), confermare che la linea di alimentazione all'unità sia depressurizzata.

Chiudere la **Valvola a sfera principale.**

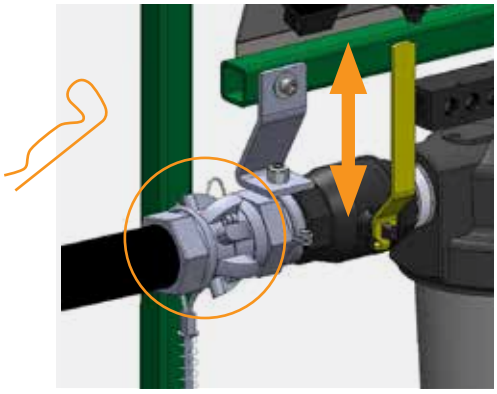

5.0 MANUTENZIONE

È necessaria una manutenzione ordinaria per consentire una durata lunga ed affidabile dell'apparecchiatura. Questa unità deve essere spenta e completamente depressurizzata prima di qualsiasi intervento di manutenzione.

AVVERTENZA
Sistema pressurizzato. Rilasciare la pressione prima di qualsiasi intervento di manutenzione. L'inosservanza di questa disposizione può causare gravi lesioni.

5.1 Prima di ogni utilizzo

Verificare se l'**Ugello di sabbiatura** presenta segni di usura. Una volta che si è usurato di 1,5 mm (1/16 poll.) oltre il suo diametro originale previsto, l'ugello va sostituito.

Ispezionare con attenzione i componenti e le connessioni del **Tubo di sabbiatura**. Sostituire secondo necessità. Accertarsi che tutti i raccordi abbiano una guarnizione, cavetti e cavi di sicurezza anti-colpo di frusta.

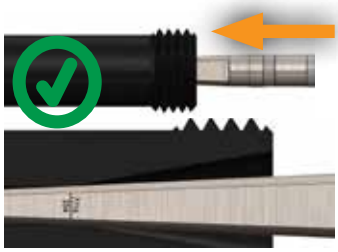

5.2 Accertarsi che ci sia sufficiente olio per utensili pneumatici nel Lubrificatore del motore

UTILIZZARE SOLO OLIO NON DETERGENTE SAE 5W (ISO 32).

5.3

Da effettuare ogni mese (o secondo necessità)

Ispezionare e pulire il Contenitore del materiale di scarto. Smontarlo quando lo scarico è lento. Togliere il materiale accumulato nel Contenitore del materiale di scarto e reinstallarlo. AVVERTENZA: Non mettere in funzione l'apparecchiatura senza il Contenitore del materiale di scarto.

Rimuovere il **Carter della catena di rotazione della coclea** ed ispezionare la **Catena di trasmissione della coclea**.

Applicare dell'olio lubrificante leggero secondo necessità.

Riposizionare il **Carter della catena di rotazione della coclea.**

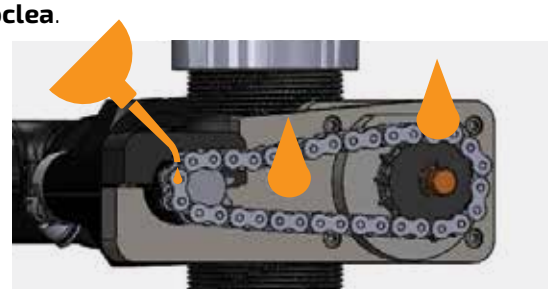

5.4

Da effettuare ogni due mesi (o secondo necessità)

Rimuovere la parte inferiore del **Deumidificatore secondario,** il **Deumidificatore del pannello di controllo** ed il **Deumidificatore del motore pneumatico**; verificare l'interno e l'O-Ring.

Rimuovere i depositi; sostituire l'O-Ring secondo necessità e reinstallare.

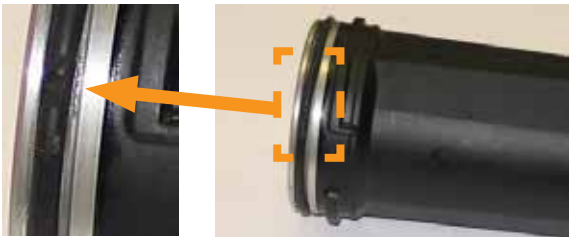

6.0 LOCALIZZAZIONE GUASTI

L'unità non funziona quando viene premuta la Pistola

Verificare che sia aperta la **Valvola a sfera principale**.

Verificare che il tasto **Fermata di emergenza** sia tirato in fuori.

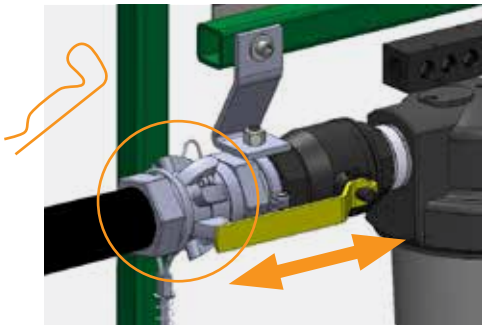

Verificare che i **Raccordi degli attacchi rapidi delle due linee** siano collegati e fissi.

Verificare che la **Doppia linea** non sia danneggiata.

Verificare che la **Pressione di linea** sia adeguata, come descritto al capitolo 3.1.

L'unità non funziona quando viene premuta la Pistola. Continua

Staccare la linea rossa dell'aria dalla **Valvola di scarico**; coprire con il pollice, quindi premuta la **Pistola**. (verso il basso).

SE non si sente aria che esce dalla linea rossa dell'aria, seguire il flusso d'aria attraverso la **Doppia linea** e la **Pistola** verificando che non siano presenti ostruzioni o perdite.

SE si sente aria che esce dalla linea rossa dell'aria, posizionare il pollice sull'apertura della linea dell'aria rossa e premere la **Pistola** (in giù).

SE l'unità si avvia (aria esce dall'ugello), depressurizzare l'unità e sostituire il **Diaframma della valvola di scarico**.

L'aria non smette di uscire dall'ugello quando viene rilasciata la Pistola

Premere il tasto **Fermata di emergenza**.

Se l'unità si ferma, i problemi possibili sono:

1. **Pistola** errata. Sostituire con una **Pistola** Sponge-Jet.

2. Le due linee dell'aria dall'unità alla **Pistola** sono state invertite.

3. La **Pistola** è rotta; sostituire con una **Pistola** Sponge-Jet.

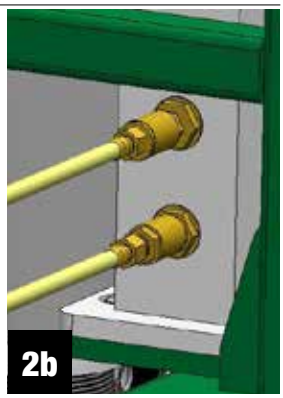

Se l'unità non si ferma, il problema probabilmente è:

Il **Regolatore della pressione di sabbiatura On/Off** non sta funzionando correttamente. Contattare un rappresentante Sponge-Jet.

La Coclea non inizia a ruotare

Verificare che il tasto **Fermata di emergenza** sia tirato in fuori.

Accertarsi che i valori del **Misuratore della pressione di alimentazione del materiale** corrispondano a quelli dell'etichetta **Typical Media Feed Pressure** sull'unità o della tabella seguente.

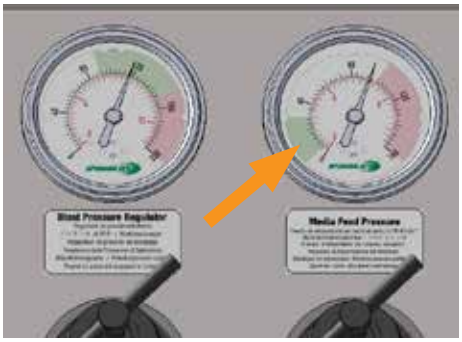

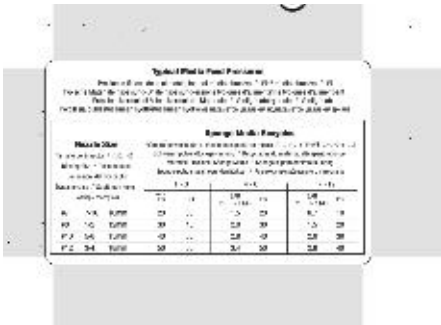

Dimensione ugello		Ricicli Sponge Media 1-3 bar	1-3 psi	4-6 bar	4-6 psi	Miscela di lavorazione 7-12 bar	7-12 psi
#7	10 mm (7/16 poll.)	2,0	30	1,5	20	0,7	10
#8	12 mm (1/2 poll.)	2,8	40	2,0	30	1,5	20
#10	15 mm (5/8 poll.)	3,4	50	2,8	40	2,0	30
#12	18 mm (3/4 poll.)	4,1	60	3,4	50	2,8	40

Girare la **Manopola per rotazione manuale** in senso orario per verificare che ruoti liberamente.

Se è necessaria una forza eccessiva, eliminare l'ostruzione (vedere il capitolo successivo).

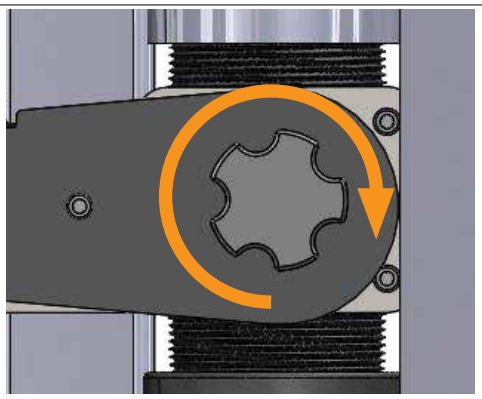

La Coclea smette di ruotare durante il normale funzionamento

1. Rilasciare la **Pistola** e depressurizzare l'unità**.**

2. Chiudere la **Valvola a sfera principale.**

3. Premere il tasto Fermata di emergenza**.**

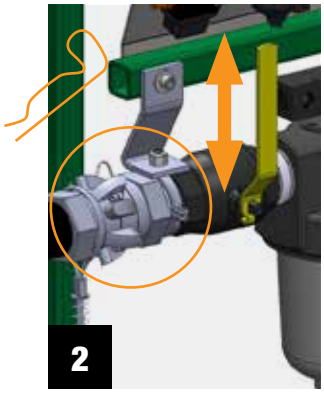

Rimuovere la **Vite svuotamento coclea.**

Ruotare la **Manopola per rotazione manuale** in senso orario ed anti-orario fino a che l'ostruzione cade fuori.

La Coclea dovrebbe muoversi senza problemi.

Riposizionare la **Vite svuotamento coclea.**

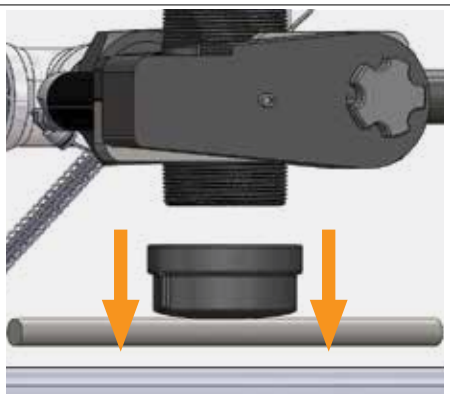

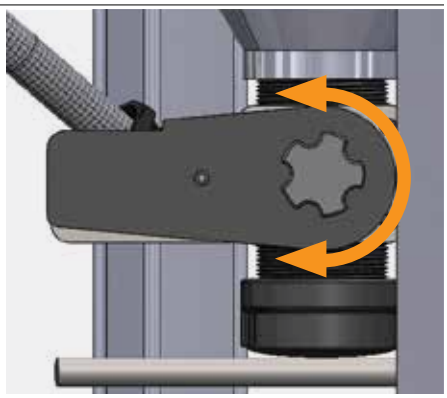

Se non si riesce a risolvere l'ostruzione attraverso la **Vite svuotamento coclea.**

Rimuovere il **Carter della catena di rotazione della coclea.**
Rimuovere le 4 (quattro) viti esterne, tirare via la **Coclea** dall'unità e rimuovere l'ostruzione.

Rimontare la **Coclea**; riposizionare le 4 (quattro) viti esterne e verificare che ruoti senza problemi. Reinstallare il **Carter della catena di rotazione della coclea.**

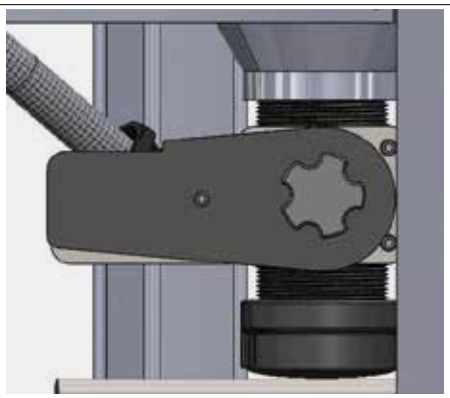

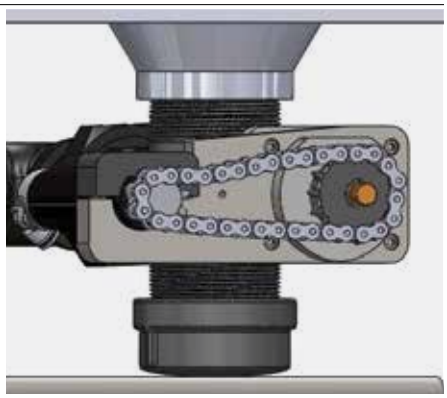

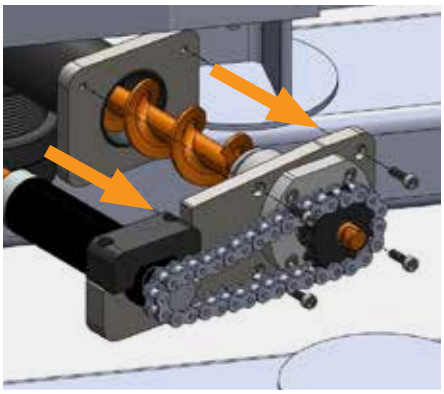

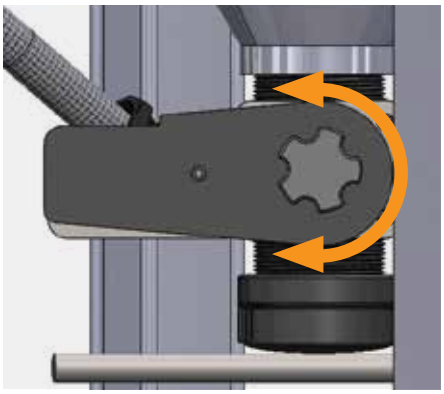

Il motore pneumatico non funziona con regolarità alle pressioni più basse

1. Verificare il **livello dell'olio nel Lubrificatore del motore** pneumatico. Rabboccare secondo necessità.

UTILIZZARE SOLO OLIO NON DETERGENTE SAE 5W (ISO 32).

Il flusso dell'aria attraverso l'ugello si ferma improvvisamente

1. Non riavviare. Premere immediatamente il tasto **Fermata di emergenza.**

2. Depressurizzare l'unità e chiudere la **Valvola a sfera principale.**

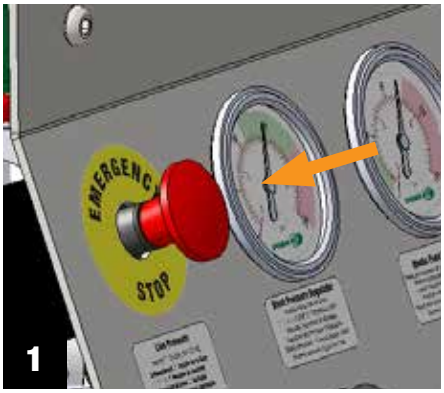

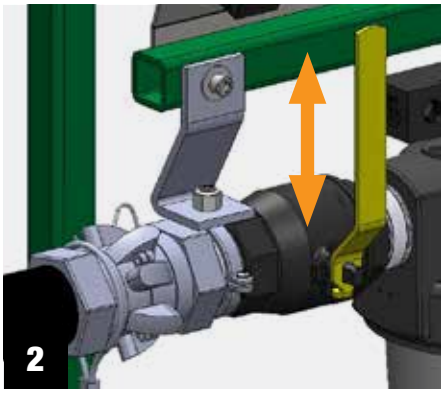

3. Togliere l'**Ugello di sabbiatura** dal **Tubo di sabbiatura**; verificare che non siano presenti ostruzioni ed eventualmente rimuoverle**.**

4. Scollegare tutte le connessioni del **Tubo di sabbiatura**; verificare che non siano presenti ostruzioni ed eventualmente rimuoverle**.**

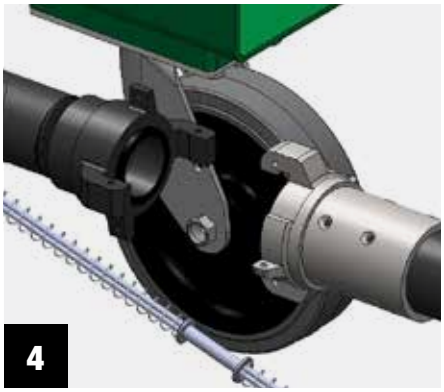

Troppo Sponge Media esce dall'Ugello oppure pulsa

1. Controllare che la **Valvola dell'aria** sia aperta.

2. Controllare che i valori del **Misuratore della pressione di alimentazione del materiale** siano entro i limiti consigliati (verde).

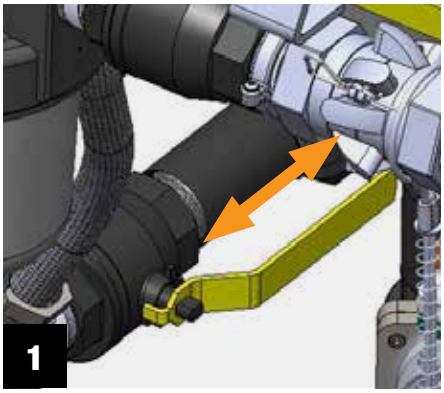

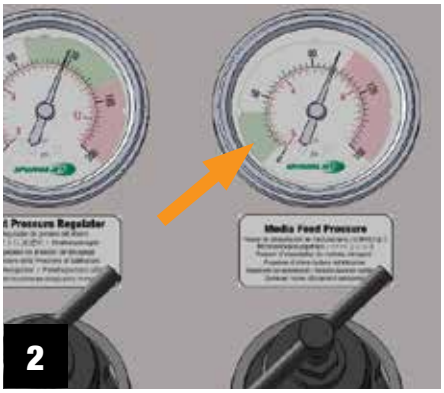

L'aria non smette di uscire dall'ugello quando viene rilasciata la Pistola

Premere il tasto **Fermata di emergenza**.

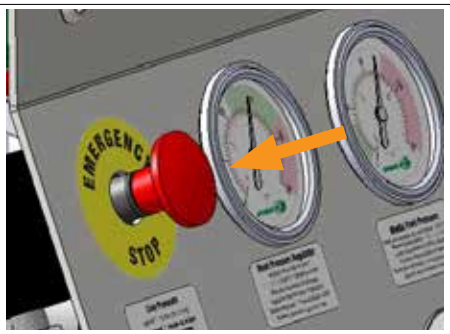

SE L'UNITÀ SI FERMA, i problemi possibili sono:

1. **Pistola** errata. Sostituire con una **Pistola** Sponge-Jet.

2. Le **due linee dell'aria** dall'unità alla **Pistola** sono state invertite.

3. La **Pistola** è rotta; sostituire con una **Pistola** Sponge-Jet.

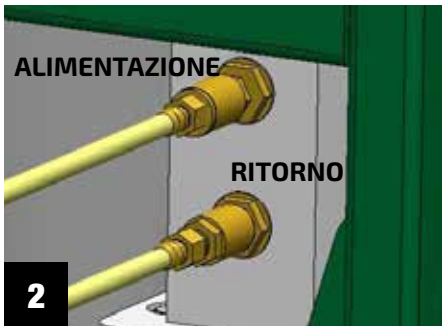

La Pressione di sabbiatura continua ad aumentare e diminuire oppure l'Unità scarica ad intermittenza durante la sabbiatura

1. Verificare eventuali danneggiamenti alla **Doppia linea** e controllare la presenza di perdite d'aria in tutti i raccordi ed in tutte le connessioni.

Riparare, sostituire o serrare secondo necessità.

L'aria fluisce attraverso l'Ugello senza Sponge Media mentre la Coclea sta ruotando

Verificare che la **Spia della velocità dell'attuatore** lampeggi e che ci sia un leggero impulso d'aria dalla parte anteriore del **Timer.** Accertarsi che il Timer sia predisposto tra 1,25 e 1,5.

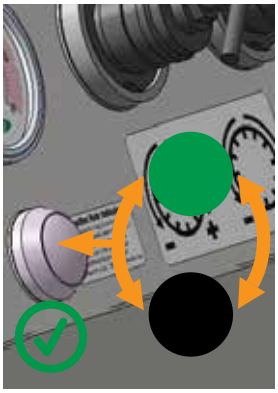

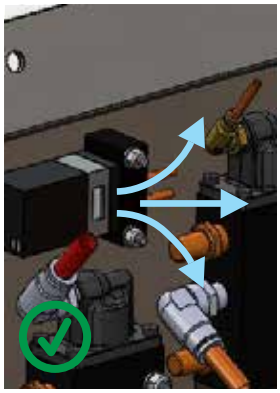

Se la spia della velocità dell'attuatore lampeggia ed il Timer produce un leggero impulso d'aria, riprendere la sabbiatura.

Se non è presente un leggero impulso d'aria dal lato del Timer...

Rimuovere 2 (due) dadi dalla base del **Timer**, quindi rimuovere 2 (due) viti dalla parte anteriore del **Timer**; sostituire il **Timer**, posizionando le linee dell'aria come prima della rimozione.

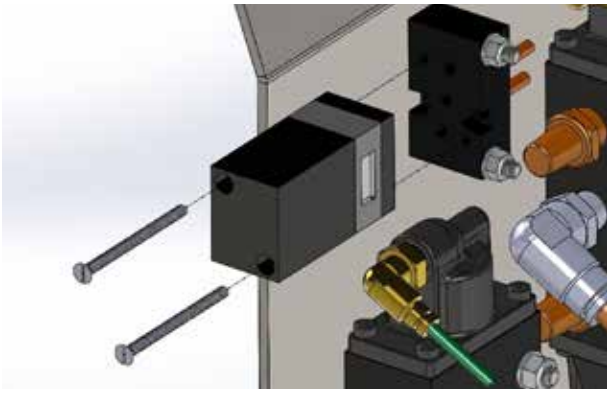

Accertarsi dell'alternarsi corretto della **Spia della velocità dell'attuatore** e che ci sia un movimento in avanti e indietro a 45° dell'**albero e della catena dell'attuatore.**

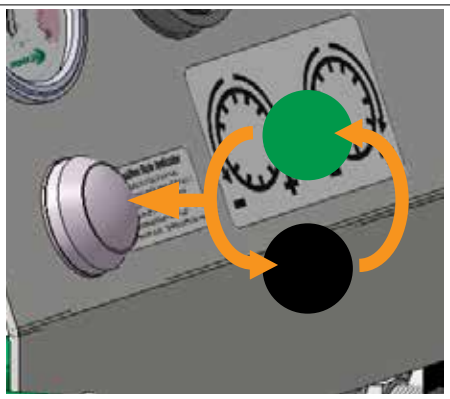

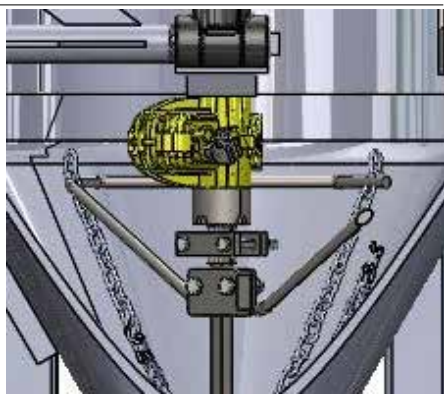

NOTE

MODELLO

NUMERO DI SERIE