Sponge-Jet® Sponge Blasting System™

Sponge-Jet Media Recycler™ Brugermanual

Model:

35P

35P-CE

50P

50P-CE

Hovedkvarter/Fremstillet af:

Sponge-Jet, Inc. (USA)

14 Patterson Lane, Newington, NH 03801

1-603-610-7950 / www.spongejet.com

INDHOLDSFORTEGNELSE

Afsnit		Side
1.0	Indledning	3
2.0	Sikkerhedskontrolliste	4
3.0	Krav	5
4.0	Drift	6
5.0	Vedligeholdelse	9
6.0	Fejlfinding	12
7.0	Tegninger	13
	Notater	18
	Tillæg	19

VIGTIG BEMÆRKNING: Selvom dele, systemer, komponenter, driftsmetoder muligvis er ens fra den ene model af udstyret til den anden, kan billederne i denne manual være forskellige fra model til model.

Denne manual gælder for de følgende modeller og deres omtrentlige arbejdskapacitet:

Model:

35P
35P-CE
50E
50P-CE

Den oprindelige brugsanvisning er på engelsk.

Oversættelse af den oprindelige brugsanvisning.

1.0 Indledning

Driftskomponenter

1. Tragtbeholder
2. Hovedrand
3. Vibrationsafsnit
4. Sikkerhedsskørt
5. Nedløbsrør til store partikler
6. Skålbøjlens krog
7. Skålbøjle
8. Nedløbsrør til genbrugeligt media
9. Nedløbsrør til fine partikler
10. Trykmåler
11. Luftindsugningsventil
12. Smøreanordning
13. Regulator
14. Luftfilter
15. Forsyningslinjetilslutning
16. Beslag
17. Lydpotte
18. Motor

2.0 Sikkerheds-kontrolliste

- Sponge-Jet Inc. Recycleren er et system under højtryk. Må kun justeres, vedligeholdes og repareres af uddannede operatører.
- Indadgående tryk må aldrig overstige 8,6 bar (125 psi).
- Alle tryklufts-linjer skal efterses for huller, slid og korrekt størrelse.
- Sikkerhedsstifter og -stropper skal tilpasses ved alle luftslangekoblinger for at forhindre utilsigtet afbrydelse.
- Vibrerende dele må **aldrig** komme i kontakt med stillestående eller stationære genstande.
- Bekræft at enheden er stabil, sikker og befinder sig på en flad overflade.
- Må ikke sættes i drift uden korrekt anbragt sikkerhedsskørt.
- Før alle aktiviteter (bortset fra normal drift), sørg for at trykket er taget af hele systemet.

VIGTIGT: Under **INGEN** omstændigheder må der foretages nogen som helst inspektion, justering eller smøring, mens udstyret kører eller er forbundet til en trykluftforsyning.

3.0 Krav

3.1 Trykluftforsyning / kompressor

Der skal leveres ren, tør, komprimeret luft. Denne enhed har minimalt behov for en luftforsyning på mindst **2 m^3 / min (70 cfm)** ved **2,8 bar (40 psi).**

3.2 Luftforsyningstilslutning

Denne enhed er udstyret med et 12,7 mm (0,5 tomme) standardrør, som typisk er tilpasset med en 12,7 mm (0,5 tomme) universalkobling med 2 øskner. Luftforsyningsslangen skal tilpasses med en tilsvarende tilslutning, eller udskift begge tilslutninger efter ønske.

Tilslut en forsyningsslange på mindst 12,7 mm (0,5 tomme) til **forsyningslinjetilslutningen**. **Bemærk:** meget fugtige omgivelser kræver flere fugtudskillere.

3.3 Omgivelsestemperatur

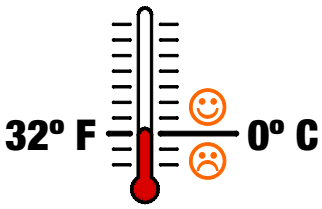

Omgivelsestemperaturen skal være over 0 ° Celsius (32 ° Fahrenheit). Ellers:

a) Brug olie af vinterkvalitet til trykluftsværktøj i smøreanordningen.

b) Gør fugtindholdet så lille som muligt i trykluftforsyningen.

c) Lejefedt bliver tykt i kolde omgivelser, så det er nødvendigt at bruge fedt beregnet til lav temperatur. Det bliver også muligvis nødvendigt at varme enheden op inden drift.

3.4 Media affald og indsamling

Det er nødvendigt at sætte affaldsspande under alle nedløbsrør for at indsamle og transportere Sponge Media™ og affald.

4.0 Drift

Inden Recycleren sættes under tryk og sættes i drift:

- Vibrerende dele må **aldrig** komme i kontakt med stillestående eller stationære genstande.
- Bekræft at enheden er stabil, sikker og befinder sig på en flad overflade.
- Alle tryklufts-linjer skal efterses for huller, slid og korrekt størrelse.
- Sikkerhedsstifter og -stropper skal tilpasses ved alle luftslangekoblinger for at forhindre utilsigtet afbrydelse.
- Før alle aktiviteter (bortset fra normal drift), sørg for at trykket er taget af hele systemet.

Sørg for at enheden er uhindret. Stive tilslutninger reducerer effektiviteten og kan medføre beskadigelse.

Kontroller hvor stramt **skålbøjlerne** sidder. De må ikke overstige 14 kg (30 lbs.) hver for enden af vippehåndtaget. Justeres ved at dreje på **skålbøjlens krog**.

Tilslut trykluftslangen til **forsyningslinjens tilslutning** og sæt den fast med sikkerhedsstifter og fastspænding. **Bemærk:** Regulatorer er indstillet fra fabrikken på mellem 2,5-2,8 bar (35-40 psi) og skulle ikke have behov for justering.

Bekræft at olien til trykluftsværktøj i smøreanordningen er synlig (se afsnit 5.0).

Anbring spande/poser under alle **nedløbsrør til partikler**.

Tænd for maskinen ved at åbne **luftindsugningsventilen**.

Tilsæt sandblæst Sponge Media gennem **tragtbeholderen**.

Partikler i overstørrelse udstødes fra **nedløbsrøret til store partikler**.

AFFALD: Skal bortskaffes korrekt

Genudnytteligt Sponge Media udstødes fra **nedløbsrøret til genbrugeligt Media**.

GENUDNYTTELIGT MEDIA: Der kan laves en blanding, som det er muligt at arbejde med, ved at tilsætte 5 % til 10 % ny Sponge Media; denne blanding er nu parat til sandblæsning.

Mindre forureninger og opbrugt Sponge Media udstødes fra **nedløbsrøret til fine partikler**.

AFFALD: Bortskaffes korrekt

Vigtigt: Afgørelse af tilfredsstillende støvniveauer afhænger af miljøet omkring projektet. Hvis der kræves lavere støvniveauer, skal det genudnyttede Sponge Media blot sendes en ekstra gang eller flere gange gennem **tragtbeholderen**.

5.0 Vedligeholdelse

VIGTIGT: Under **INGEN** omstændigheder må der foretages nogen inspektion, justering eller smøring, mens maskinen kører eller er tilsluttet en trykluftforsyning.

5.1 Lejefedt

Denne enhed blev fedtet ind med konsistensfedt inden forsendelsen. Tilføj konsistensfedt ved at give 1 til 2 pumper efter hver 200. til 300. timers drift. Hvis enheden ikke er blevet brugt i et år, skal den have 1 til 2 pumper konsistensfedt. Brug fedtkvalitet NLGI Nr. 2, fx:

- Citco AP, Citco oil
- Ore-Lube K2
- Mobilux, Mobil Oil Co.
- Socony, Mobil Oil Co.
- Val-Lith #IP, Valvoline Co.
- VS SGA, MM Industries, Inc.
- Multifak #2, Texaco Inc.
- Alvanie R#, Shell Oil Co.

5.2 Adgang til fedteniplerne

De to lejer skal fedtes ind via nipler på siden af maskinen.

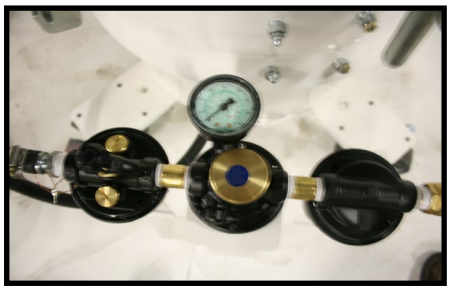

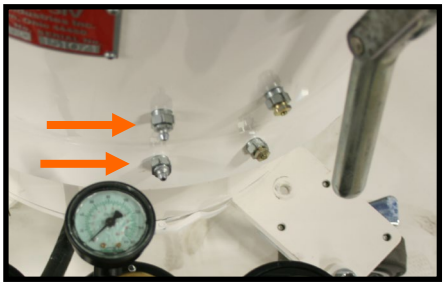

LAD VÆRE AT BRUGE FOR MEGET FEDT.

5.3 Smøreanordningen

Kontroller trykluftsolieniveauet i **smøreanordningen**.

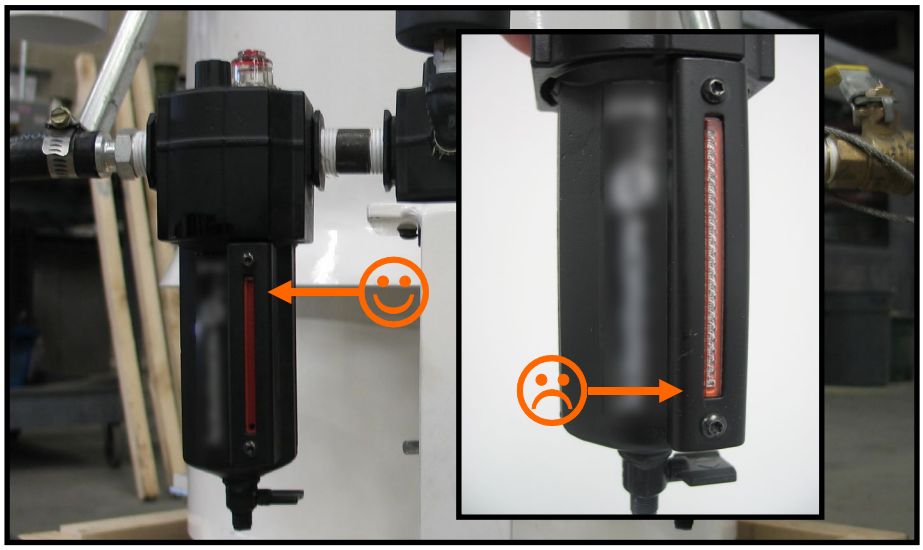

Fyld op med trykluftsolie til værktøj gennem hullet i toppen af anordningen efter behov. Brug udelukkende <u>SAE 5W (ISO 32) OLIE UDEN DETERGENT</u>

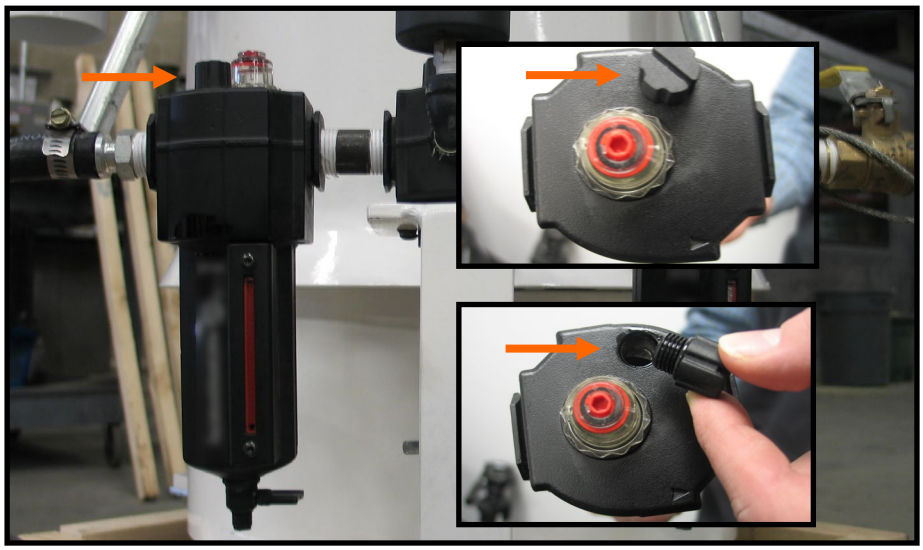

Sigten sættes sammen

BEMÆRK: Hvis samlingen er forkert, og **sigtemontagen** ikke er sat ordentligt fast, vil det forkorte sigtens holdbarhed på dramatisk vis .

Sådan sættes den sammen:

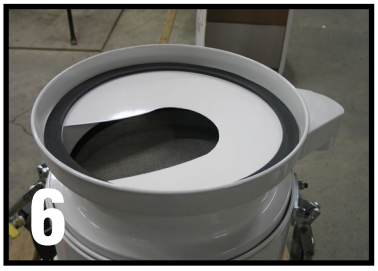

1. Stik **nedløbsrøret til fine partikler** gennem hullet i **vibrationsdelen**. **Bemærk:** sørg for, at nedløbsrøret er anbragt i centrum.
2. Anbring en **fladepakning** i den **flade tragt**.
3. Sæt **bundristen** (nr. 16*sigtevæv) på **fladepakningen**. **VIGTIGT: Anbringes med sigtevævet opad.****
4. Anbring **en fladepakning** på **bundristens** sigtevæv.
5. Sæt **hovedranden** over **fladepakningen**.
6. Anbring en **fladepakning** i toppen af **hovedranden**.
7. Anbring **den øverste rist** (nr. 3*sigtevæv) i **hovedranden** og oven på **fladepakningen**. **VIGTIGT: Anbringes med sigtevævet opad.****
8. Anbring en **fladepakning** på **øverste rist**, sørg for at centrere **fladepakningen**.
9. Sæt **tragtbeholderen** oven på **fladepakningen**.
10. Sæt alle **skålbøjlerne** fast. Disse skal justeres rigtigt for at sætte **sigtemontagen** fast (der henvises til 4.0 Drift).

*Standardstørrelsen af den øverste rist er nr. 3. Bundristens standard størrelse er nr. 16, medmindre andre størrelser specificeres eller stilles til rådighed.

** Ristene **skal** monteres med opadvendt sigtevævs-side. Forkert sammen-sætning vil resultere i dårlig funktion.

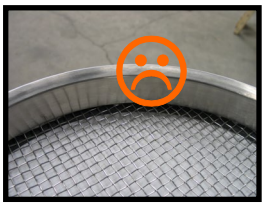

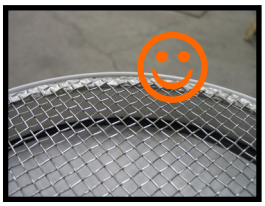

6.0 Fejlfinding

Enheden kan ikke tændes, eller vibrationen er langsom	Bekræft at **trykmåleren** viser mellem 2,5-2,8 bar (35-40 psi). **Hvis enhedstemperaturen er** nær frysepunktet eller under, a) er det muligvis påkrævet at varme enheden op inden drift. b) Brug olie af vinterkvalitet til trykluftsværktøj i smøreanordningen. c) Gør fugtindholdet så lille som muligt i trykluftforsyningen. **Hvis vibrationen er langsom, men enheden fungerer,** skal den køres uden Sponge Media, indtil vibrationen bliver normal.
Der kommer Sponge Media ud af nedløbsrøret til store partikler	Bekræft at den **øverste rist** er rigtigt monteret og fri for skidt. 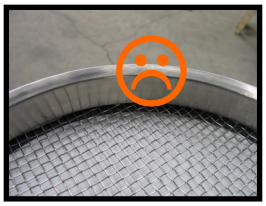 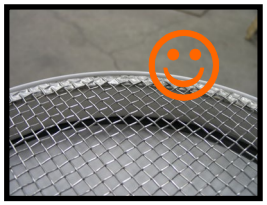
Under sandblæsning bemærkes der store mængder støv	Bekræft at **bundristen** er rigtigt monteret. Der kan opnås yderligere mindskning af støv ved: 1. At sende Sponge Media gennem enheden igen. 2. At bruge en **bundrist** med et mindre nummer (med større mellemrum mellem trådene). 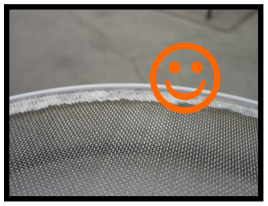

7.0 Tegninger

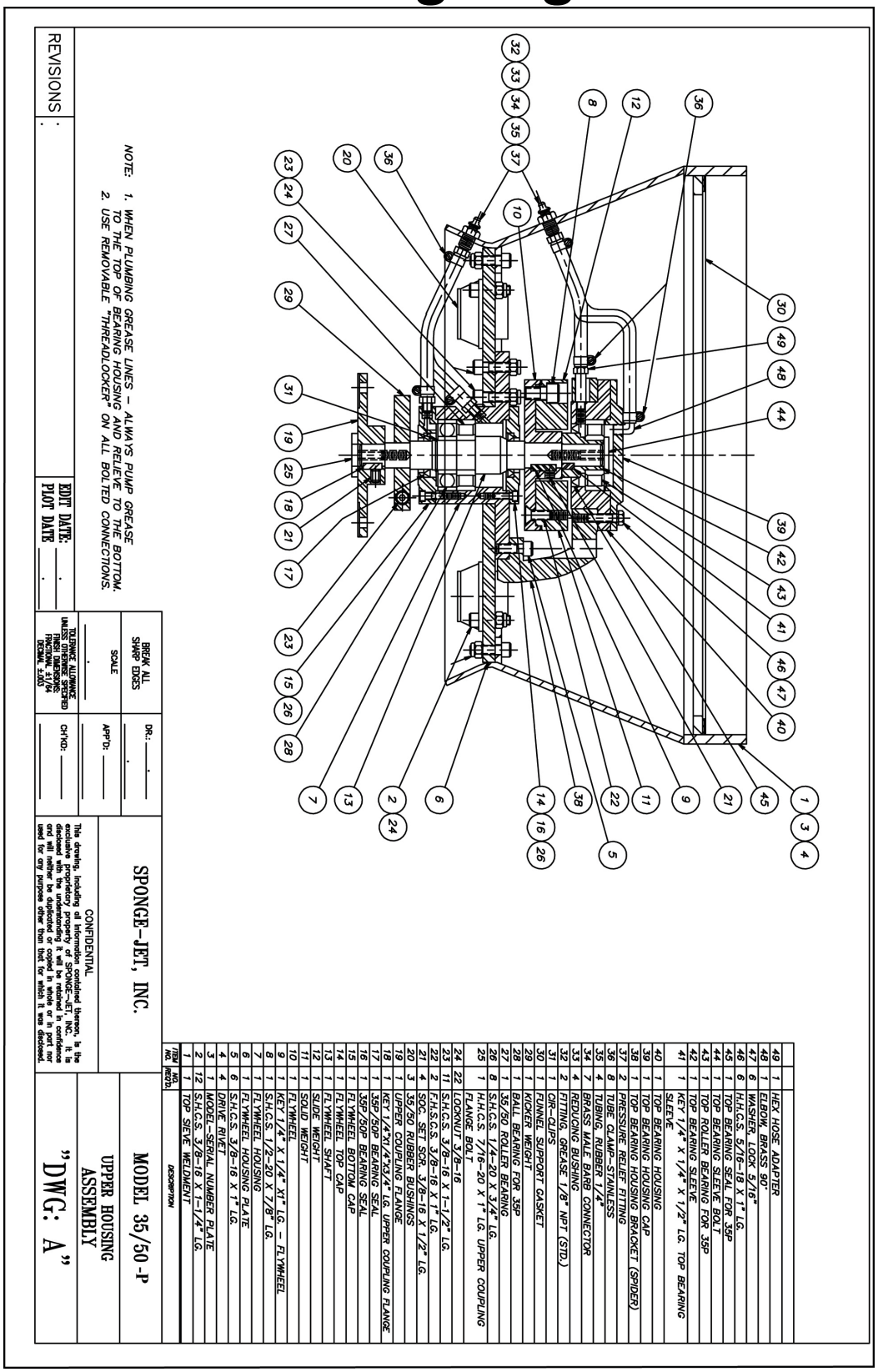

ITEM NO.	NO. REQ'D.	DESCRIPTION
49	1	HEX HOSE ADAPTER
48	1	ELBOW, BRASS 90°
47	6	WASHER, LOCK 5/16"
46	6	H.H.C.S. 5/16-18 X 1" LG.
45	1	TOP BEARING SEAL FOR 35P
44	1	TOP BEARING SLEEVE BOLT
43	1	TOP ROLLER BEARING FOR 35P
42	1	TOP BEARING SLEEVE
41	1	KEY 1/4" X 1/4" X 1/2" LG. TOP BEARING SLEEVE
40	1	TOP BEARING HOUSING
39	1	TOP BEARING HOUSING CAP
38	1	TOP BEARING HOUSING BRACKET (SPIDER)
37	2	PRESSURE RELIEF FITTING
36	8	TUBE CLAMP-STAINLESS
35	4	TUBING, RUBBER 1/4"
34	7	BRASS MALE BARB CONNECTOR
33	4	REDUCING BUSHING
32	2	FITTING, GREASE 1/8" NPT (STD.)
31	1	CIR-CLIPS
30	1	FUNNEL SUPPORT GASKET
29	1	KICKER WEIGHT
28	1	BALL BEARING FOR 35P
27	1	35/50 ROLLER BEARING
26	8	S.H.C.S. 1/4-20 X 3/4" LG.
25	1	H.H.C.S. 7/16-20 X 1" LG. UPPER COUPLING FLANGE BOLT
24	22	LOCKNUT 3/8-16
23	11	S.H.C.S. 3/8-16 X 1-1/2" LG.
22	2	F.H.S.C.S. 3/8-16 X 1" LG.
21	4	SOC. SET SCR. 3/8-16 X 1/2" LG.
20	3	35/50 RUBBER BUSHINGS
19	1	UPPER COUPLING FLANGE
18	1	KEY 1/4"X1/4"X3/4" LG. UPPER COUPLING FLANGE
17	1	35P/50P BEARING SEAL
16	1	35P/50P BEARING SEAL
15	1	FLYWHEEL BOTTOM CAP
14	1	FLYWHEEL TOP CAP
13	1	FLYWHEEL SHAFT
12	1	SLIDE WEIGHT
11	1	SOLID WEIGHT
10	1	FLYWHEEL
9	1	KEY 1/4" X 1/4" X1" LG. - FLYWHEEL
8	1	S.H.C.S. 1/2-20 X 7/8" LG.
7	1	FLYWHEEL HOUSING
6	1	FLYWHEEL HOUSING PLATE
5	6	S.H.C.S. 3/8-16 X 1" LG.
4	4	DRIVE RIVET
3	1	MODEL-SERIAL NUMBER PLATE
2	12	S.H.C.S. 3/8-16 X 1-1/4" LG.
1	1	TOP SIEVE WELDMENT

NOTE: 1. WHEN PLUMBING GREASE LINES - ALWAYS PUMP GREASE TO THE TOP OF BEARING HOUSING AND RELIEVE TO THE BOTTOM.
2. USE REMOVABLE "THREADLOCKER" ON ALL BOLTED CONNECTIONS.

REVISIONS:

EDIT DATE: ___.___.___
PLOT DATE ___.___.___

BREAK ALL SHARP EDGES
SCALE ___.___
TOLERANCE ALLOWANCE UNLESS OTHERWISE SPECIFIED FINISH DIMENSIONS FRACTIONAL ±1/64 DECIMAL ±.005

DR.: ___.___
APP'D: ___.___
CH'KD: ___.___

SPONGE-JET, INC.

CONFIDENTIAL
This drawing, including all information contained thereon, is the exclusive proprietary property of SPONGE-JET, INC. It is disclosed with the understanding it will be retained in confidence and will neither be duplicated or copied in whole or in part nor used for any purpose other than that for which it was disclosed.

MODEL 35/50 -P
UPPER HOUSING ASSEMBLY
"DWG: A"

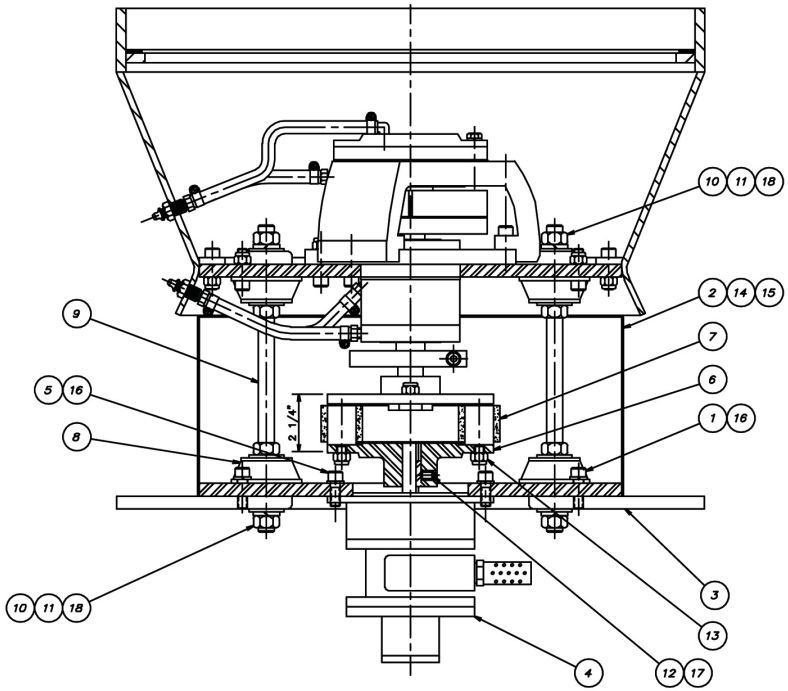

NOTE:
1. THE FLEXIBLE COUPLING MUST BE ADJUSTED TO 2 1/4" FROM THE TOP OF THE UPPER FLANGE TO THE BOTTOM OF THE MOTER FLANGE
2. DO NOT ATTEMPT TO OPERATE THE MOTOR WITHOUT THE FLEXIBLE COUPLING BOLTED TO THE UPPER FLANGE AND MOTOR FLANGE.
3. USE REMOVABLE "THREADLOCKER" ON ALL BOLTED CONNECTIONS.

ITEM NO.	NO. REQ'D.	DESCRIPTION
18	12	5/8" DIA FLAT WASHERS
17	1	KEY, MOTOR SHAFT 3/16" SQ. X 1" LG.
16	10	WASHER, SPLIT 3/8"
15	1	OVER CENTER LATCH STRAP
14	1	TRUNION, NUT AND BOLT STRAP
13	4	LOCKNUT 3/8-16
12	2	SOC. SET SCR. 3/8-16 X 1/2" LG.
11	6	WASHER, SPLIT 5/8"
10	12	NUT, HEX 5/8-11
9	3	35/50 RECYCLER SUSPENSION RODS
8	3	BUSHING, RUBBER
7	1	35/50 RECYCLER FLEXIBLE COUPLING
6	1	MOTOR FLANGE
5	4	S.H.C.S. 3/8-16 X 1" LG.
4	1	35/50 AIR MOTOR
3	1	MOTOR PLATE
2	2	35/50 SIDE COVERS
1	6	S.H.C.S. 3/8-16 X 1-1/4" LG.

REVISIONS

EDIT DATE:
PLOT DATE

BREAK ALL SHARP EDGES

SCALE

TOLERANCE ALLOWANCE UNLESS OTHERWISE SPECIFIED
FINISH DIMENSIONS:
FRACTIONAL ±1/64
DECIMAL ±.005

DR.:
APP'D:
CH'KD:

MODEL 35/50

CONFIDENTIAL
This drawing, including all information contained thereon, is the exclusive proprietary property of SPONGE-JET, INC. It is disclosed with the understanding it will be retained in confidence and will neither be duplicated or copied in whole or in part nor used for any purpose other than that for which it was disclosed.

MODEL RBF-15/22

PNEUMATIC MOTOR
DRIVE ASSEMBLY

"DWG: B"

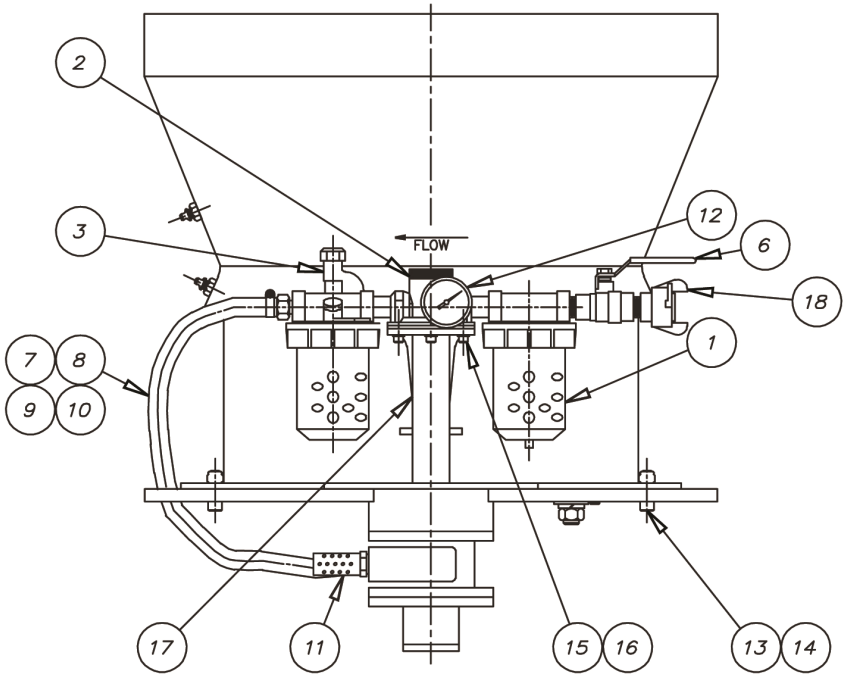

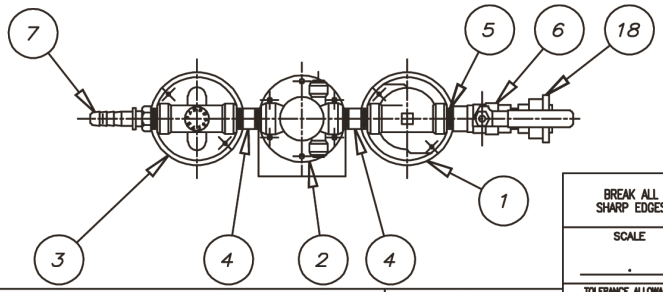

ITEM NO.	NO. REQ'D.	DESCRIPTION
1	1	35–P MOISTURE SEPARATOR
2	1	35–P REGULATOR
3	1	35–P AUTOMATIC LUBRICATOR
4	1	1/2" NPT X 2" LG NIPPLES
5	2	1/2" NPT CLOSE NIPPLES
6	1	1/2" BALL VALVE
7	1	1/2" NPT HOSE BARB FITTING WITH ORIFICE
8	1	1/2" NPT HOSE BARB FITTING
9	2	HOSE CLAMPS
10	1	1/2" I.D. AIR HOSE
11	1	MUFFLER FOR 35P RECYCLER
12	1	2 1/2" GAUGE; 0–160 PSI W/CLIP
13	2	LOCKNUT 3/8–16 (SHIPPING ONLY)
14	2	S.H.C.S. 3/8–16 X 1–1/2" LG. (SHIPPING ONLY)
15	3	1/4" – 20 UNC SHCS X 1" LG
16	3	1/4" LOCKWASHER
17	1	FRL MOUNT
18	1	1/2" 2 PRONG COUPLING

NOTE:
1. ALL FITTINGS SEALED WTIH TEFLON TAPE.
2. AIR SYSTEM IS FACTORY SET TO RUN AT 3000 RPM MAXIMUM.
3. FILTER, REGULATOR, AND LUBRICATOR ARE CURRENTLY SUPPLIED BY THE CUSTOMER FOR ASSEMBLY.
4. SAFETY TIE BARB FITTING WITH ORIFICE TO LUBRICATOR.

REVISIONS

EDIT DATE:
PLOT DATE

BREAK ALL SHARP EDGES

SCALE

TOLERANCE ALLOWANCE UNLESS OTHERWISE SPECIFIED
FINISH DIMENSIONS:
FRACTIONAL ±1/64
DECIMAL ±.003

DR.:
APP'D:
CH'KD:

SPONGE–JET, INC.

CONFIDENTIAL

This drawing, including all information contained thereon, is the exclusive proprietary property of MM INDUSTRIES, INC. It is disclosed with the understanding it will be retained in confidence and will neither be duplicated or copied in whole or in part nor used for any purpose other than that for which it was disclosed.

MODEL 35/50-P

PNEUMATIC SYSTEM ASSEMBLY

"DWG: C"

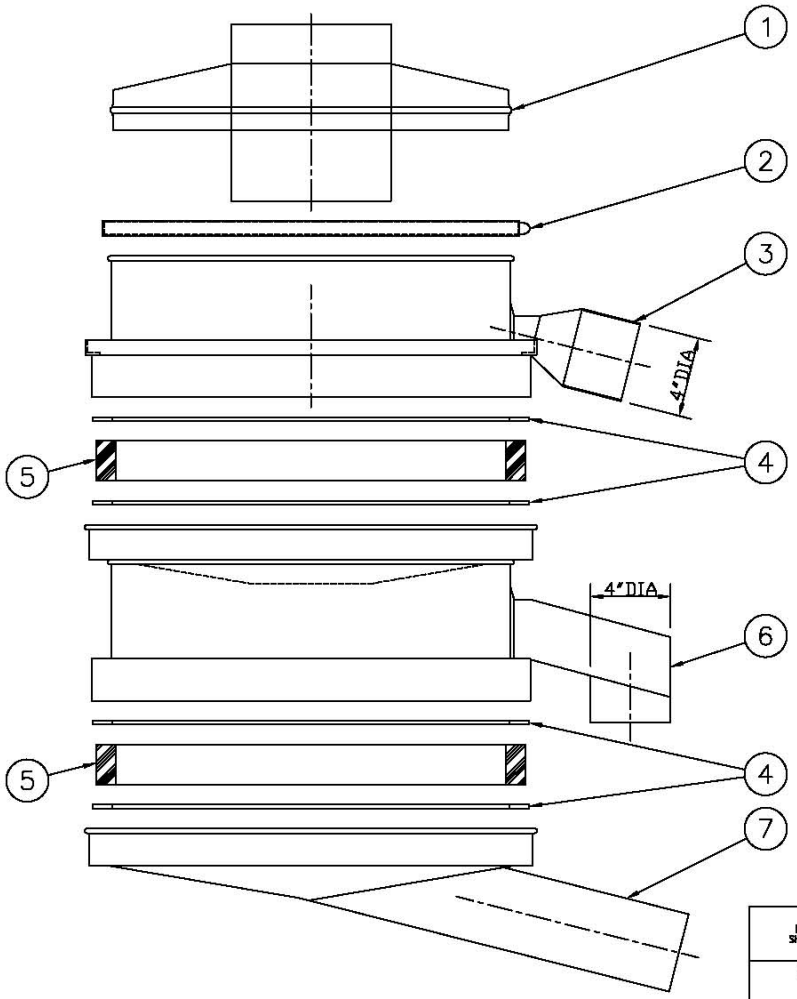

ITEM	QTY.	DESCRIPTION
1	1	DOME LID WITH 8" DIA. INLET
2	1	22" RIM LOCKING BAND
3	1	UPPER MAIN RIM
4	4	22" FLAT GASKET
5	2	50P SCREEN
6	1	LOWER MAIN RIM
7	1	22" SHALLOW FUNNEL

REVISIONS

EDIT DATE:
PLOT DATE

BREAK ALL SHARP EDGES

SCALE

TOLERANCE ALLOWANCE UNLESS OTHERWISE SPECIFIED
FINISH DIMENSIONS:
FRACTIONAL ±1/64
DECIMAL ±.003

DR.:
APP'D:
CH'KD:

SPONGE-JET, INC.

CONFIDENTIAL

This drawing, including all information contained thereon, is the exclusive proprietary property of SPONGE-JET, INC. It is disclosed with the understanding it will be retained in confidence and will neither be duplicated or copied in whole or in part nor used for any purpose other than that for which it was disclosed.

MODEL 50-P

CONTACT PARTS

"DWG: D"

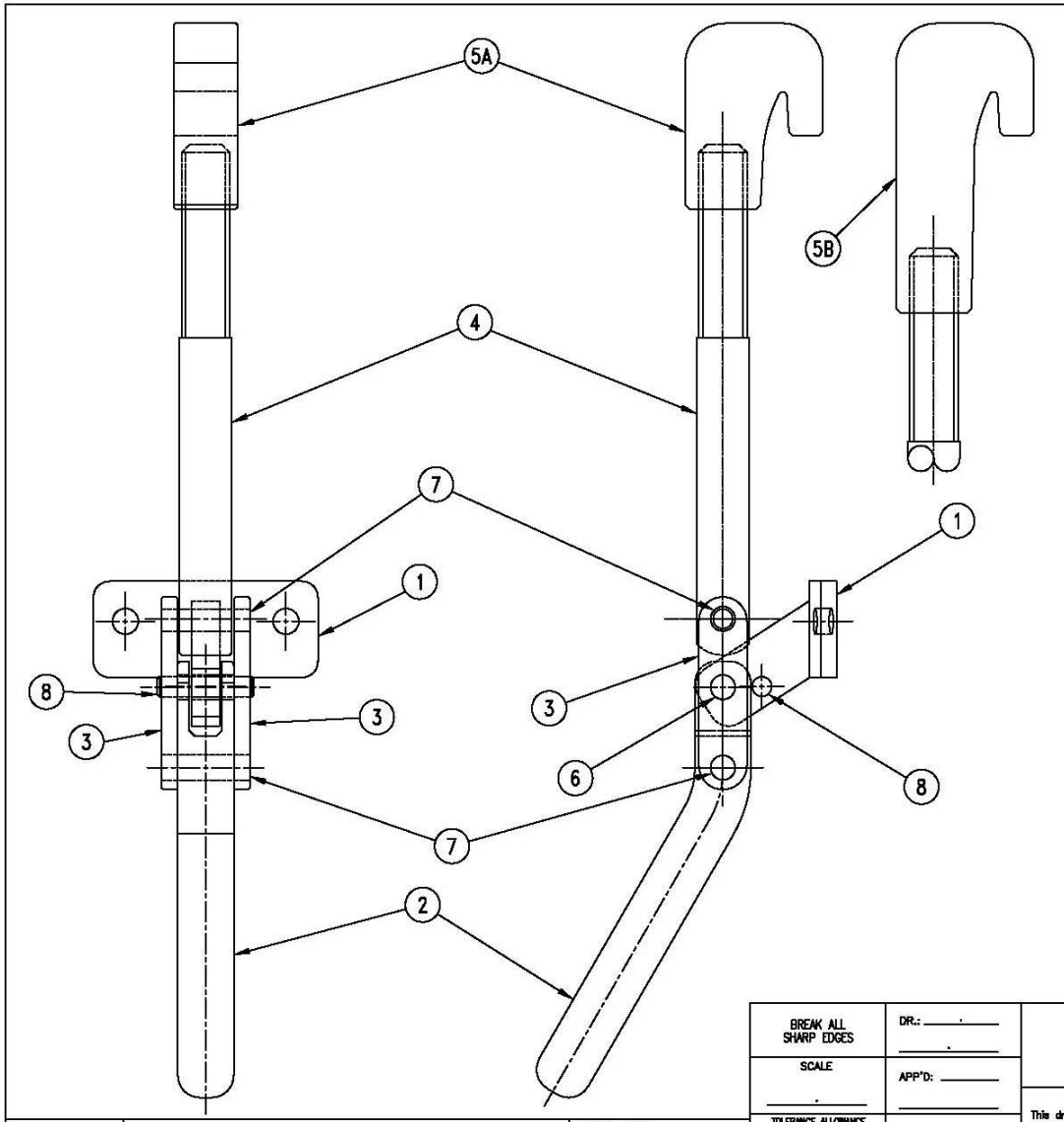

ITEM	DESCRIPTION	REQ'D.
1	35 & 50P/E CLAMP BODY ONLY	1
2	HANDLE FOR #050PW-8	1
3	35/50 LINK FOR CLAMP (2 REQUIRED PER CLAMP)	2
4	THREADED ROD FOR 35P/E & 50P CLAMP 050PW-8	1
5A	35P CLAMP ARM HOOK	1
5B	50P CLAMP ARM HOOK	1
6	35/50 SHORT PIN FOR CLAMP	1
7	35/50 LONG PIN FOR CLAMP	2
8	35/50 STOP PIN FOR CLAMP BODY FOR 050PW-8	1
	50P RECYCLER COMPLETE CLAMP	4
	35/50 LOCKNUTS 3/8-16	8
	35P RECYCLER COMPLETE CLAMP	4

NOTE: 1. USE REMOVABLE "THREADLOCKER" WHEN BOLTING TO THE TOP HOUSING.

REVISIONS	EDIT DATE: PLOT DATE:	BREAK ALL SHARP EDGES SCALE TOLERANCE ALLOWANCE UNLESS OTHERWISE SPECIFIED FINISH DIMENSIONS: FRACTIONAL ±1/64 DECIMAL ±.005	DR.: APP'D: CH'KD:	SPONGE-JET, INC. CONFIDENTIAL This drawing, including all information contained thereon, is the exclusive proprietary property of SPONGE-JET, INC. It is disclosed with the understanding it will be retained in confidence and will neither be duplicated or copied in whole or in part nor used for any purpose other than that for which it was disclosed.	MODEL 35-P/50-P CLAMP ASSEMBLY "DWG: E"

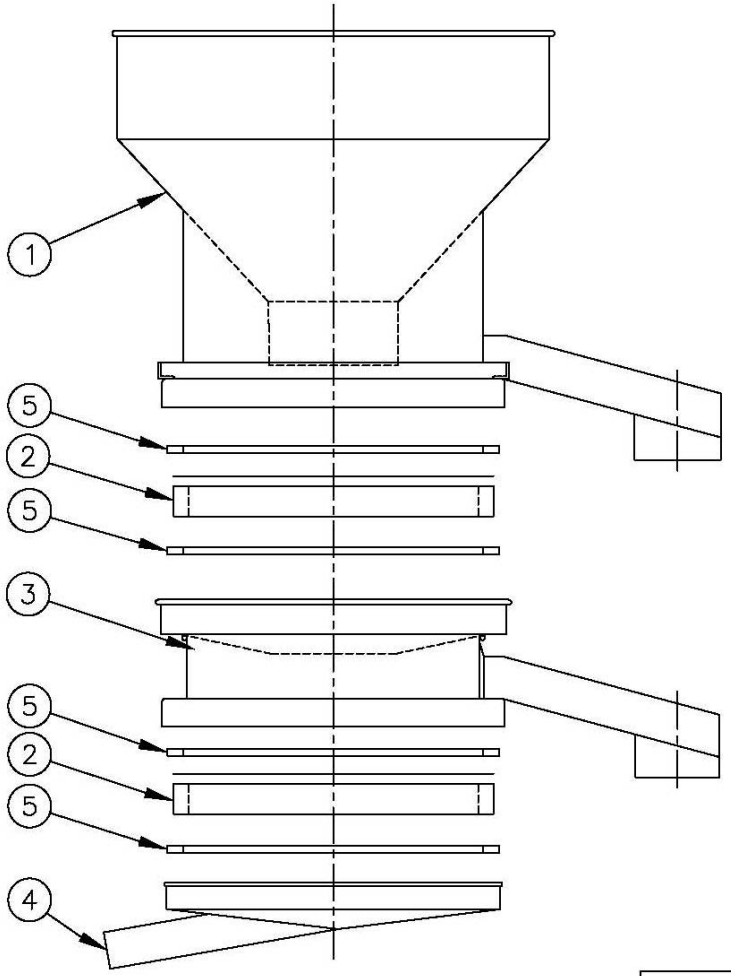

ITEM	QTY.	DESCRIPTION
1	1	HOPPER
2	2	35–P SCREEN
3	1	MAIN RIM WITH 2" X 9" OVERSIZE CHUTE
4	1	SHALLOW FUNNEL
5	4	FLAT GASKETS

BREAK ALL SHARP EDGES	DR.:	SPONGE–JET, INC.	MODEL 35–P	
SCALE	APP'D:	CONFIDENTIAL This drawing, including all information contained thereon, is the exclusive proprietary property of SPONGE–JET, INC. It is disclosed with the understanding it will be retained in confidence and will neither be duplicated or copied in whole or in part nor used for any purpose other than that for which it was disclosed.	CONTACT PARTS	
TOLERANCE ALLOWANCE UNLESS OTHERWISE SPECIFIED FINISH DIMENSIONS: FRACTIONAL ±1/64 DECIMAL ±.005	CH'KD:		"DWG: F"	

REVISIONS

EDIT DATE:

PLOT DATE:

NOTATER:

_____

_____

_____

_____

_____

_____

_____

_____

_____

_____

_____

_____

_____

_____

_____

_____

_____

_____

_____

MODELNR.: _____

SERIENR.: _____